CAPTEURS ET TRANSMETTEURS DE POIDS

CATALOGUE

DINI ARGEO
Scales - Weighing systems
A RICE LAKE WEIGHING SYSTEMS COMPANY

DINI ARGEO

		Portée (kg)	Surface de charge max. (mm)	Acier inox	ATEX	IP68	IP69K	Numérique	Précision	Code	
APPUI CENTRAL	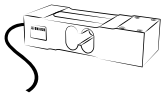	3 ... 40	300 x 300		●				C3	SPO	p. 6
		3 ... 75	350 x 350							SPD	p. 7
		10 ... 200	600 x 600		●				C3	SPG	p. 8
		7 ... 36	450 x 450		●				C6	SPG C6	p. 9
		100 ... 500	600 x 600		●				C3	SPM	p. 10
		100 ... 630	700 x 700		●				C3	SPBC	p. 11
		300 ... 750	800 x 800		●				C3	SPN	p. 12
		7,5 ... 200	500 x 400	●		●	●		C3	SPSW	p. 13
		50 ... 100	500 x 400	●	●				C3	SPSY	p. 14
		100 ... 500	800 x 800	●					C3	SPSX	p. 15
		500 ... 1000	800 x 800	●	●	●			C3	SPSZ	p. 16
FLEXION	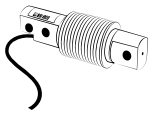	10 ... 500		●	●	●			C3	FXC	p. 18
		20 ... 200		●		●			C6	FXC C6	p. 20
		10 ... 500		●	●	●			C3	FXD	p. 22
		KITS DE MONTAGE									p. 24
CISAILLEMENT	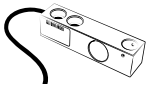	500 ... 2000			●				C3	SBT	p. 28
		500 ... 10 t		●	●	●			C3	SBX	p. 30
		500 ... 2000		●	●	●			C6	SBK C6	p. 32
		KITS DE MONTAGE									p. 34
DOUBLE CISAILLEMENT	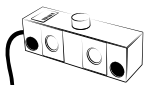	25 t ... 40 t			●	●			C3	RSBT	p. 40
		10 t ... 30 t		●	●	●			C4	DSBI	p. 41
		KITS DE MONTAGE									p. 42
TRACTION		2000 ... 10 t		●		●			C3	STU 1K	p. 44
		2000 ... 10 t			●				C3	STFC	p. 46
		15 ... 1000							C3	SL	p. 48
COMPRESSION		250 ... 100 t		●	●	●			C3	CPX	p. 50
		250 ... 300 t		●		●		●	C3	CPX-D	p. 52
		150 ... 500 t		●	●	●			C3	CPA	p. 54
		50 t ... 1000 t		●						CPH	p. 56
		KITS DE MONTAGE									p. 58
COLONNE	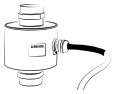	30 t		●	●	●			C4	RCA	p. 66
		20 t ... 50 t		●			●		C6	RL5426 PLUS	p. 67
		20 t ... 50 t		●			●		C4	RL5416	p. 68
		20 t ... 50 t		●	●	●			C3	RCPT	p. 69
		30 t ... 50 t		●		●		●	C4	RCD	p. 70
		30 t ... 40 t		●		●		●	C6	RL5426DC	p. 71
		30 t ... 40 t		●		●		●	C4	RL5416DC	p. 72
		30 t		●		●		●	C4	RCPTD	p. 73
		KITS DE MONTAGE									p. 74
AXES DYN.	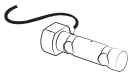	ENTIÈREMENT PERSONNALISÉS									p. 76
AUTRE		**BOÎTES DE JONCTION**									p. 78
		BARRIÈRES ZENER									p. 80
		CÂBLES									p. 81

DINI ARGEO

A RICE LAKE WEIGHING SYSTEMS COMPANY

DINI ARGEO

Les informations contenues dans ce document peuvent être modifiées sans préavis.

FABRICANT DE CAPTEURS DE CHARGE ET DE TRANSMETTEURS DE POIDS

Dini Argeo conçoit et fabrique des capteurs de charge qui se distinguent par leur haute qualité et facilité d'installation. Grâce à ses lignes de production et à ses partenaires spécialisés hautement qualifiés, Dini Argeo est en mesure de produire des capteurs de charge de tout type et pour tout besoin, du pesage de précision au contrôle de sécurité. Ce catalogue comprend une gamme complète de capteurs de charge aux dimensions et portées standard, conçus par Dini Argeo pour convenir à la plupart des applications de pesage. Dini Argeo offre également un service de conception et de développement de capteurs spéciaux, veuillez consulter notre département commercial pour plus d'informations.

Depuis plus de 20 ans, Dini Argeo produit des transmetteurs de poids de la série DGT qui se distinguent par leur fiabilité et leur précision de lecture dans les systèmes de pesage industriels automatisés. Les transmetteurs DGT sont conçus et fabriqués en Italie par Dini Argeo et affichent toutes les dernières technologies disponibles sur le marché. Grâce à l'équipe d'ingénieurs hautement qualifiés Dini Argeo est également en mesure de développer des électroniques de pesage et firmware complètement personnalisés, certifiés et conformes aux normes internationales.

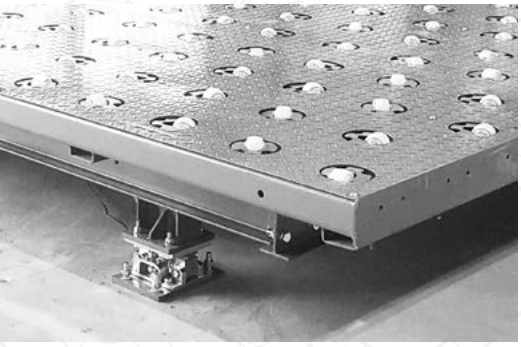

APPUI CENTRAL

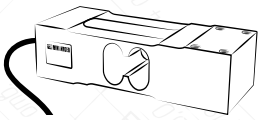

Les capteurs de charge à Appui Central / Unique de Dini Argeo sont idéaux pour créer des zones de pesage dans lesquelles la précision de mesure est optimale en tout point. Ils sont la meilleure solution pour créer des plateformes et plaques de pesage, microdoseurs et bandes de pesage à des prix compétitifs.
Grâce à leurs caractéristiques mécaniques, les capteurs à Appui Central sont particulièrement réactifs et indiqués pour un pesage rapide, voire dynamique. Ils peuvent être utilisés et individuellement (systèmes à capteur unique) et couplés (systèmes à plusieurs capteurs).

FLEXION

Les capteurs en Flexion Dini Argeo combinent la réactivité et la précision d'un capteur à Appui Central avec la robustesse d'un capteur en Cisaillement.
Le secret pour obtenir une précision optimale avec les capteurs en Flexion est d'appliquer la force en un point précis. Pour les installations de pointe, tant dans les applications statiques que dynamiques, Dini Argeo propose une gamme complète d'accessoires de montage. Ils constituent la meilleure solution pour créer des convoyeurs à rouleaux et des bandes de pesage. Idéaux pour les systèmes à plusieurs capteurs.

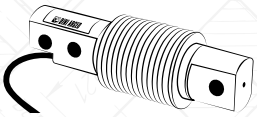

CISAILLEMENT

Les capteurs en Cisaillement Dini Argeo sont la solution idéale pour peser des silos et des trémies de capacité moyenne et pour réaliser des systèmes avec plusieurs capteurs de charge, tels que des plateformes au sol.
Le secret pour obtenir une précision optimale avec les capteurs en Cisaillement est d'appliquer la force en un point précis. Pour les installations de pointe, tant pour les applications statiques que dynamiques, Dini Argeo propose une gamme complète d'accessoires de montage. Idéaux pour les systèmes à plusieurs capteurs.

DOUBLE CISAILLEMENT

Les capteurs en Double Cisaillement Dini Argeo offrent les mêmes caractéristiques que les capteurs en Cisaillement mais avec des capacités de charge beaucoup plus élevées.
Ils peuvent être utilisés pour le pesage de silos de grande capacité et constituent le choix optimal pour la construction de ponts-bascules. Idéaux pour les systèmes à plusieurs capteurs.

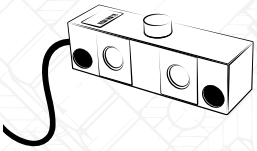

TRACTION

Les capteurs en Traction / Compression Dini Argeo sont parfaits pour peser des charges suspendues ou pour mesurer des forces de traction ou de compression, des charges de rupture ou des pics de poids.
Ils représentent la solution la plus simple pour peser une trémie, un big bag ou toute autre charge de forme irrégulière.

COMPRESSION

Les capteurs en Compression Dini Argeo sont la meilleure solution pour peser les silos, les trémies et les réservoirs de haute et moyenne capacité. La forme compacte qui les caractérise est conçue pour peser sans flexion mécanique, ce qui les rend très robustes et résistants aux contraintes, même extrêmes. Les kits de montage Dini Argeo pour les capteurs en Compression les rendent particulièrement faciles à installer sous la structure à peser.

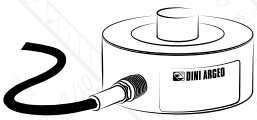

DINI ARGEO
Les informations contenues dans ce document peuvent être modifiées sans préavis.

COLONNE

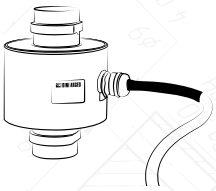

Les capteurs à Colonne Dini Argeo sont idéaux pour la construction de ponts-bascules et le pesage de silos de grande capacité. Leur forme permet à la charge de fluctuer dans les limites prescrites et toujours revenir à la position initiale pour un pesage optimal.
Cette fonction est indispensable dans la réalisation de ponts-bascules parfaitement exécutés.
Grâce aux kits de montage Dini Argeo, ces capteurs peuvent peser avec une précision extrême.

AXES DYNAMOMÉTRIQUES

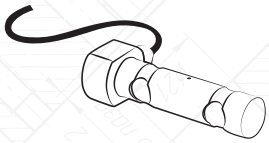

L'avantage de l'axe dynamométrique est qu'il peut être installé à la place d'un axe mécanique existant autour duquel s'effectue le mouvement d'une partie de la machine. L'axe dynamométrique est fabriqué sur mesure avec des caractéristiques de résistance mécanique compatibles avec celles de l'axe existant.
Ils sont utilisés dans des applications mobiles telles que les bras mécaniques de levage, les grues, les ponts roulants, les AGV, le pesage embarqué et les wagons agricoles.

KITS DE MONTAGE

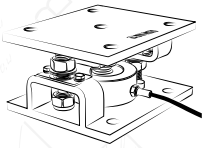

Les kits de montage Dini Argeo sont conçus pour simplifier l'application des capteurs de charge sur les structures à peser, en assurant les meilleures performances de pesage.
Chaque accessoire offre des caractéristiques précises qui le rendent idéal pour des applications spécifiques, du pesage à bande et à rouleaux au pesage de silos et de trémies de grande capacité.

BOÎTES DE JONCTION

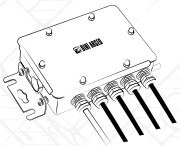

Dini Argeo propose une gamme complète de boîtes de jonction et d'accessoires pour connecter les capteurs de charge à l'électronique de pesage.

TRANSMETTEURS DE POIDS À GRANDE VITESSE POUR LE PROCESSUS ET L'AUTOMATISATION INDUSTRIELLE

Ces transmetteurs de poids sont conçus pour être utilisés dans des applications où un taux d'échantillonnage très élevé est nécessaire pour pouvoir peser avec une précision extrême en quelques fractions de seconde.
Idéaux pour les applications de pesage, de dosage et de microdosage sur bande, de remplissage en ligne et de contrôle de processus.

TRANSMETTEURS DE POIDS POUR LE CONTRÔLE DE PROCESSUS ET DE LA SÉCURITÉ

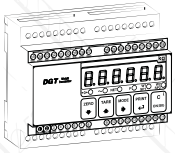

Ces transmetteurs constituent la solution la plus rentable et la plus économique pour les applications de contrôle et de suivi du poids dans les processus industriels. Ils sont utilisés pour le pesage de silos, de trémies, de convoyeurs à rouleaux et de bandes transporteuses à faible vitesse.

Légende des applications

Bandes de pesage · *Plateformes* · *Trémies* · *Convoyeurs à rouleaux* · *Réservoirs et silos* · *Ponts-bascules* · *Charges suspendues* · *Big bag* · *Pics de poids*

SPO | APPUI CENTRAL

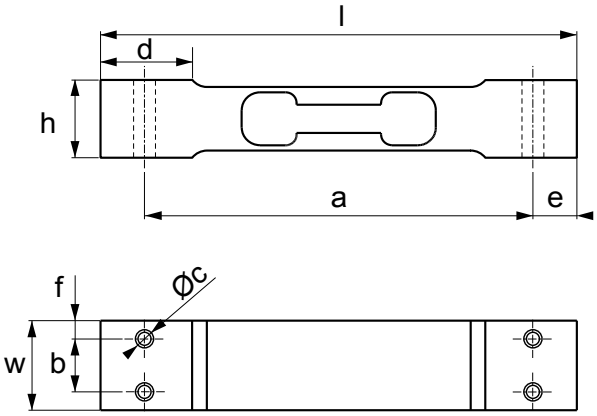

OIML R60 | IP67 | C3 | Ex | ALUMINIUM

Codes versions

Max. (kg)	Plateau Max. (mm)	l (mm)	w (mm)	h (mm)	a (mm)	b (mm)	c Ø (mm)	d (mm)	e (mm)	f (mm)	Code	
3	300 x 300	130	25,4	22	106	15	N°4 x M6	25	12	5	**SPO3-1** OIML R60	
5											**SPO5-1** OIML R60	
10											**SPO10-1** OIML R60	
15											**SPO15-1** OIML R60	
20											**SPO20-1** OIML R60	
30											**SPO30-1** OIML R60	
40	300 x 300	130	30	22	106	15	N°4 x M6	25	12	5	**SPO40-1** OIML R60	

Certification ATEX

Option	Description	Code	
Ex	Version ATEX en option (pour plus d'informations, veuillez consulter le site www.diniargeo.com)	**CCATEX-1**	

Caractéristiques techniques

Nombre max. d'échelons de vérification	nLC = 3.000
Portée max.	40 kg
Valeur Y	Vmin = Emax / 8.000 - 15.000
Sensibilité nominale	2 mV/V ± 10 %
Effet de la température sur la sensibilité	0,0117 % F.S. / 10 K *(-10 °C / +20 °C)* 0,0175 % F.S. / 10 K *(+20 °C / +40 °C)*
Effet de la température sur le zéro	De ± 0,0093 % F.S. / 10 K à ± 0,0175 % F.S. / 10 K
Hystérésis	± 0,0166 % F.S.
Non-linéarité	± 0,0166 % F.S.
Fluage à la charge nominale après 30 min	-
Résistance d'entrée	300...500 Ω
Résistance de sortie	300...500 Ω
Plage de tension d'alimentation nominale	5 - 15 Vdc
Erreur combinée	-
Résistance d'isolement	> 2.000 MΩ
Plage de zéro initial	0 ± 0,12 mV/V (à 100 V)
Plage de température compensée	-10 °C / +40 °C
Plage de température de fonctionnement	-10 °C / +50 °C
Charge limite admissible	150 % F.S.
Charge ultime avant rupture	300 % F.S.
Déplacement nominal	< 0,5 mm
Répétabilité	-
Câble blindé	Ø 3,2 mm l = 0,4 m

SPD | APPUI CENTRAL

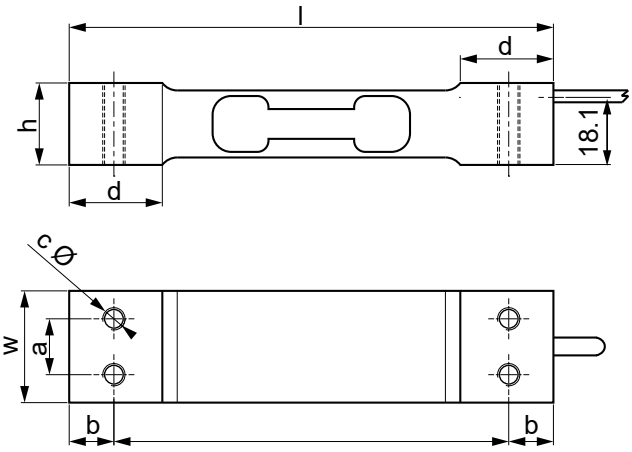

IP66 IP67 ALUMINIUM

Codes versions

Max. (kg)	Plateau Max. (mm)	l (mm)	w (mm)	h (mm)	a (mm)	b (mm)	c Ø (mm)	d (mm)	Code	
3	300 x 300	130	24	22	15	12	N°4 x M6	25	**SPD3**	
5									**SPD5**	
10	350 x 350	130	30	22	15	12	N°4 x M6	25	**SPD10**	
15									**SPD15**	
20									**SPD20**	
35									**SPD35**	
75									**SPD75**	
Jusqu'à 200	-	-	-	-	-	-	-	-	-	

Caractéristiques techniques

Nombre max. d'échelons de vérification	-
Portée max.	75 kg
Valeur Y	Vmin = Emax / 10.000
Sensibilité nominale	2 mV/V ± 10%
Effet de la température sur la sensibilité	0,0114 % F.S. / °C
Effet de la température sur le zéro	0,0114 % F.S. / °C
Hystérésis	± 0,0166 % F.S.
Non-linéarité	± 0,0166 % F.S.
Fluage à la charge nominale après 30 min	± 0,0116 F.S. / °C
Résistance d'entrée	406 ± 15 Ω
Résistance de sortie	350 ± 3 Ω
Plage de tension d'alimentation nominale	5 - 15 Vdc
Erreur combinée	-
Résistance d'isolement	> 2.000 MΩ
Plage de zéro initial	0 ± 0,1 mV/V
Plage de température compensée	-10 °C / +40 °C
Plage de température de fonctionnement	-10 °C / +70 °C
Charge limite admissible	150 % F.S.
Charge ultime avant rupture	300 % F.S.
Déplacement nominal	-
Répétabilité	-
Câble blindé	Ø 3,8 mm l = 3 m

SPG | APPUI CENTRAL

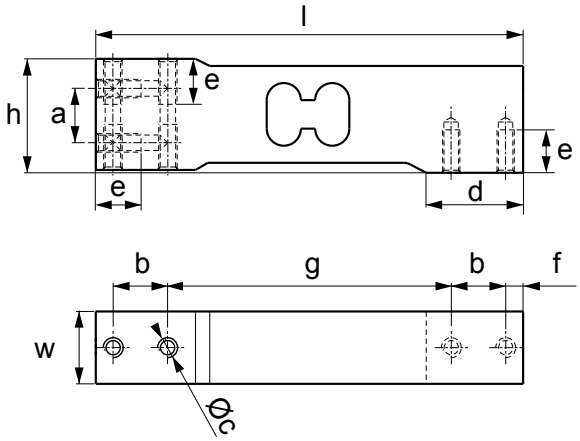

OIML R60 | IP67 | C3 | Ex | ALUMINIUM

Codes versions

Max. (kg)	Plateau Max. (mm)	l (mm)	w (mm)	h (mm)	a (mm)	b (mm)	c Ø (mm)	d (mm)	e (mm)	f (mm)	g (mm)	Code	
10	300 x 300	150	25,4	40	19,1	19,1	N°8 x M6	34	16	6,1	99,6	**SPG10-1** OIML R60	
15	450 x 450	150	25,4	40	19,1	19,1	N°8 x M6	34	16	6,1	99,6	**SPG15-1** OIML R60	
20												**SPG20-1** OIML R60	
30												**SPG30-1** OIML R60	
50	600 x 600	150	25,4	40	19,1	19,1	N°8 x M6	34	16	6,1	99,6	**SPG50-1** OIML R60	
100												**SPG100-1** OIML R60	
200												**SPG200-1** OIML R60	

Certification ATEX

Option	Description	Code	
Ex	Version ATEX en option (pour plus d'informations, veuillez consulter le site www.diniargeo.com)	**CCATEX-1**	

Caractéristiques techniques

Nombre max. d'échelons de vérification	nLC = 3.000
Portée max.	200 kg
Valeur Y	Vmin = Emax / 10.000 - 15.000
Sensibilité nominale	2 mV/V ± 10%
Effet de la température sur la sensibilité	0,011 % F.S. / 10 K *(-10 °C / +20 °C)* 0,017 % F.S. / 10 K *(+20 °C / +40 °C)*
Effet de la température sur le zéro	De ± 0,0093 % F.S. / 10 K à ± 0,0140 % F.S. / 10 K
Hystérésis	± 0,0166 % F.S.
Non-linéarité	± 0,0166 % F.S.
Fluage à la charge nominale après 30 min	-
Résistance d'entrée	300...500 Ω
Résistance de sortie	300...500 Ω
Plage de tension d'alimentation nominale	5 - 15 Vdc
Erreur combinée	-
Résistance d'isolement	> 2.000 MΩ
Plage de zéro initial	0 ± 0,12 mV/V (à 100 V)
Plage de température compensée	-10 °C / +40 °C
Plage de température de fonctionnement	-10 °C / +50 °C
Charge limite admissible	150 % F.S.
Charge ultime avant rupture	300 % F.S.
Déplacement nominal	< 0,5 mm
Répétabilité	-
Câble blindé	Ø 4,7 mm l = 3 m

SPG C6 | APPUI CENTRAL

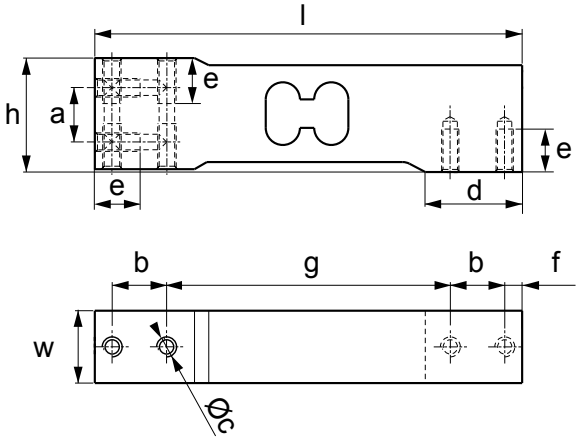

OIML R60 | IP67 | C6 | Ex | ALUMINIUM

Codes versions

Max. (kg)	Plateau Max. (mm)	l (mm)	w (mm)	h (mm)	a (mm)	b (mm)	c Ø (mm)	d (mm)	e (mm)	f (mm)	g (mm)	Code	
7	300 x 300	150	25,4	40	19,1	19,1	N°8 x M6	34	16	6,1	99,6	**SPG7C6-1** OIML R60	
10												**SPG10C6-1** OIML R60	
18	450 x 450	150	25,4	40	19,1	19,1	N°8 x M6	34	16	6,1	99,6	**SPG18C6-1** OIML R60	
36												**SPG36C6-1** OIML R60	

Certification ATEX

Option	Description	Code	
Ex	Version ATEX en option (pour plus d'informations, veuillez consulter le site www.diniargeo.com)	**CCATEX-1**	

Caractéristiques techniques

Nombre max. d'échelons de vérification	nLC = 6.000
Portée max.	36 kg
Valeur Y	Vmin = Emax / 14.000 - 25.000
Sensibilité nominale	2 mV/V ± 10 %
Effet de la température sur la sensibilité	0,0058 % F.S. / 10 K *(-10 °C / +20 °C)*
	0,087 % F.S. / 10 K *(+20 °C / +40 °C)*
Effet de la température sur le zéro	De ± 0,0056 % F.S. / 10 K à ± 0,01 % F.S. / 10 K
Hystérésis	± 0,0083 % F.S.
Non-linéarité	± 0,0083 % F.S.
Fluage à la charge nominale après 30 min	-
Résistance d'entrée	300...500 Ω
Résistance de sortie	300...500 Ω
Plage de tension d'alimentation nominale	5 - 15 Vdc
Erreur combinée	-
Résistance d'isolement	> 2.000 MΩ
Plage de zéro initial	0 ± 0,1 mV/V (à 100 V)
Plage de température compensée	-10 °C / +40 °C
Plage de température de fonctionnement	-10 °C / +50 °C
Charge limite admissible	150 % F.S.
Charge ultime avant rupture	300 % F.S.
Déplacement nominal	< 0,5 mm
Répétabilité	-
Câble blindé	Ø 4,7 mm l = 3 m

SPM | APPUI CENTRAL

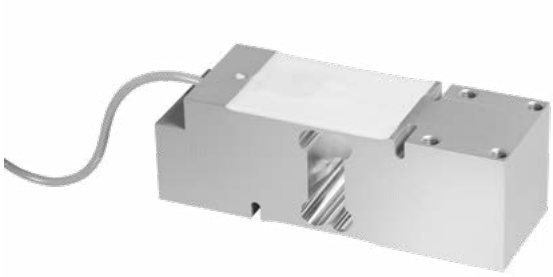

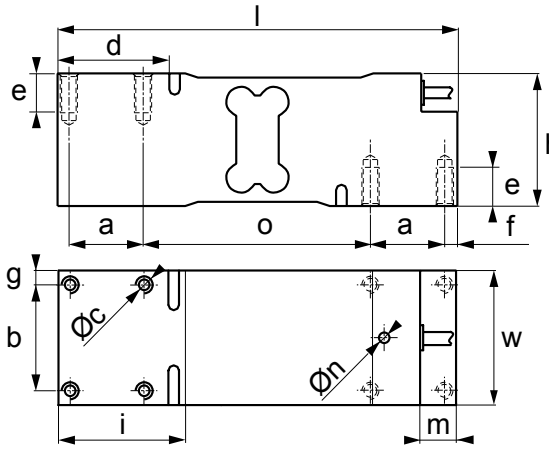

OIML R60 | IP67 | C3 | Ex | ALUMINIUM

Codes versions

Max. (kg)	Plateau Max. (mm)	l (mm)	w (mm)	h (mm)	a (mm)	b (mm)	c Ø (mm)	d (mm)	e (mm)	f (mm)	g (mm)	i (mm)	m (mm)	n (mm)	o (mm)	Code	
100	600 x 600	188	63,5	62,3	35	50	N°8 x M8	52	16	5,5	6,75	60	17	5	107	**SPM100** OIML R60	
200																**SPM200** OIML R60	
500																**SPM500** OIML R60	

Certification ATEX

Option	Description	Code	
Ex	Version ATEX en option (pour plus d'informations, veuillez consulter le site www.diniargeo.com)	**CCATEX-1**	

Caractéristiques techniques

Nombre max. d'échelons de vérification	nLC = 3.000
Portée max.	500 kg
Valeur Y	Vmin = Emax / 10.000 - 15.000
Sensibilité nominale	2 mV/V ± 10%
Effet de la température sur la sensibilité	± 0,0117 % F.S. / 10 K *(-10 °C / +20 °C)* ± 0,0175 % F.S. / 10 K *(+20 °C / +40 °C)*
Effet de la température sur le zéro	De ± 0,0093 % F.S. / 10 K à ± 0,0140 % F.S. / 10 K
Hystérésis	± 0,0166 % F.S.
Non-linéarité	± 0,0166 % F.S.
Fluage à la charge nominale après 30 min	-
Résistance d'entrée	300...500 Ω
Résistance de sortie	300...500 Ω
Plage de tension d'alimentation nominale	5 - 15 Vdc
Erreur combinée	-
Résistance d'isolement	> 2.000 MΩ
Plage de zéro initial	0 ± 0,1 mV/V (à 100 V)
Plage de température compensée	-10 °C / +40 °C
Plage de température de fonctionnement	-10 °C / +50 °C
Charge limite admissible	150 % F.S.
Charge ultime avant rupture	300 % F.S.
Déplacement nominal	< 0,5 mm
Répétabilité	-
Câble blindé	Ø 5 mm l = 3 m

SPBC | APPUI CENTRAL

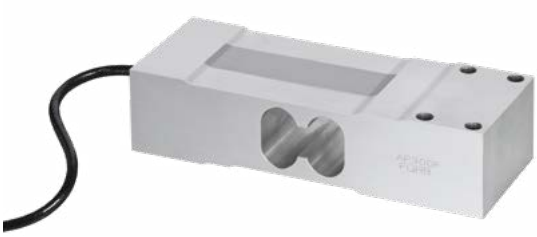

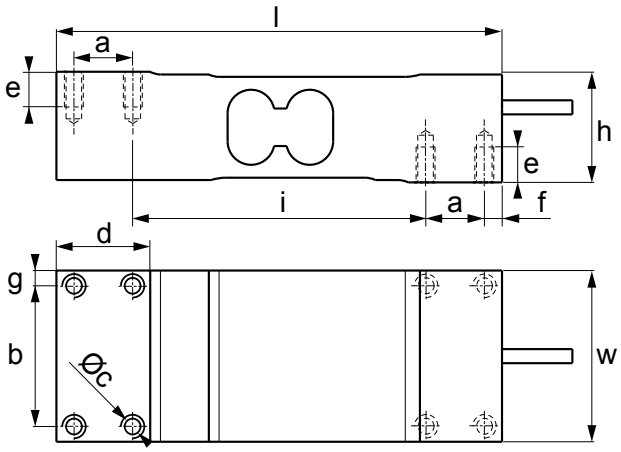

OIML R60 | IP65 | C3 | Ex | ALUMINIUM

Codes versions

Max. (kg)	Plateau Max. (mm)	l (mm)	w (mm)	h (mm)	a (mm)	b (mm)	c Ø (mm)	d (mm)	e (mm)	f (mm)	g (mm)	i (mm)	Code	
100	700 x 700	190	73	47	25	60	N°8 x M8	40	15	7,5	6,5	125	SPBC100 OIML R60	
200													SPBC200 OIML R60	
300													SPBC300 OIML R60	
500													SPBC500 OIML R60	
630													SPBC630 OIML R60	

Certification ATEX

Option	Description	Code	
Ex	Version ATEX en option (pour plus d'informations, veuillez consulter le site www.diniargeo.com)	CCATEX-1	

Caractéristiques techniques

Nombre max. d'échelons de vérification	nLC = 3.000
Portée max.	630 kg
Valeur Y	Vmin = Emax / 10.000
Sensibilité nominale	2 mV/V ± 10 %
Effet de la température sur la sensibilité	0,0014 % / °C
Effet de la température sur le zéro	0,0014 % / °C
Hystérésis	-
Non-linéarité	-
Fluage à la charge nominale après 30 min	0,025 % F.S.
Résistance d'entrée	410 ± 20 Ω
Résistance de sortie	350 ± 5 Ω
Plage de tension d'alimentation nominale	5 - 15 Vdc
Erreur combinée	0,017 % F.S.
Résistance d'isolement	> 1.000 MΩ
Plage de zéro initial	± 10 % F.S.
Plage de température compensée	-10 °C / +40 °C
Plage de température de fonctionnement	-20 °C / +60 °C
Charge limite admissible	150 % F.S.
Charge ultime avant rupture	200 % F.S.
Déplacement nominal	-
Répétabilité	-
Câble blindé	Ø 5 mm l = 3 m

SPN | APPUI CENTRAL

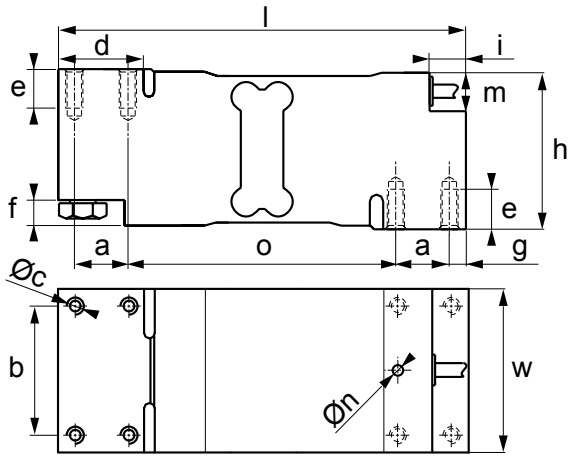

Codes versions

Max. (kg)	Plateau Max. (mm)	l (mm)	w (mm)	h (mm)	a (mm)	b (mm)	c Ø (mm)	d (mm)	e (mm)	f (mm)	g (mm)	i (mm)	m (mm)	n Ø (mm)	o (mm)	Code	
300	800 x 800	191	76	75	25	60	N°8 x M8	40	16	12	8	21	18	5	125	SPN300 OIML R60	
500																SPN500 OIML R60	
750																SPN750 OIML R60	

Certification ATEX

Option	Description	Code	
Ex	Version ATEX en option (pour plus d'informations, veuillez consulter le site www.diniargeo.com)	CCATEX-1	

Caractéristiques techniques

Nombre max. d'échelons de vérification	nLC = 3.000
Portée max.	750 kg
Valeur Y	Vmin = Emax / 10.000 - 15.000
Sensibilité nominale	2 mV/V ± 10 %
Effet de la température sur la sensibilité	0,0117 % F.S. / 10 K *(-10 °C / +20 °C)* 0,0175 % F.S. / 10 K *(+20 °C / +40 °C)*
Effet de la température sur le zéro	De ± 0,0093 % F.S. / 10 K à ± 0,0140 % F.S. / 10 K
Hystérésis	± 0,0166 % F.S.
Non-linéarité	± 0,0166 % F.S.
Fluage à la charge nominale après 30 min	-
Résistance d'entrée	300...500 Ω
Résistance de sortie	300...500 Ω
Plage de tension d'alimentation nominale	5 - 15 Vdc
Erreur combinée	-
Résistance d'isolement	> 2.000 MΩ
Plage de zéro initial	0 ± 0,1 mV/V (à 100 V)
Plage de température compensée	-10 °C / +40 °C
Plage de température de fonctionnement	-10 °C / +50 °C
Charge limite admissible	150 % F.S.
Charge ultime avant rupture	300 % F.S.
Déplacement nominal	< 0,5 mm
Répétabilité	-
Câble blindé	Ø 5 mm l = 3 m

SPSW | APPUI CENTRAL

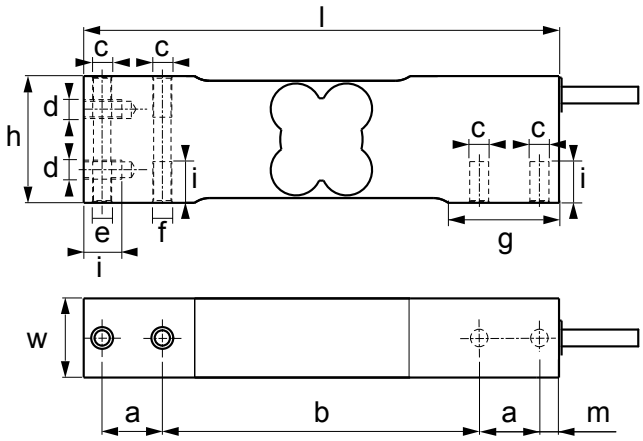

OIML R60 | IP67 | C3 | Ex | ACIER INOX

Codes versions

Max. (kg)	Plateau Max. (mm)	l (mm)	w (mm)	h (mm)	a (mm)	b (mm)	c Ø (mm)	d Ø (mm)	e Ø (mm)	f Ø (mm)	g (mm)	i (mm)	m (mm)	Code	
7,5	500 x 400	150	25	40	19	100	N°4 x M6	N°2 x M6	M6	M6 x 0,5 (1 x)	35	13	6,2	**SPSW7.5** OIML R60	
15														**SPSW15** OIML R60	
30														**SPSW30** OIML R60	
50														**SPSW50** OIML R60	
100														**SPSW100** OIML R60	
200	500 x 400	150	25	40	19	100	N°4 x M8	N°2 x M6	5,1	M6 x 0,5 (1 x)	35	13	6,2	**SPSW200** OIML R60	

Certification ATEX

Option	Description	Code	
Ex	Version ATEX en option (pour plus d'informations, veuillez consulter le site www.diniargeo.com)	**CCATEX-1**	

Caractéristiques techniques

Nombre max. d'échelons de vérification	nLC = 3.000
Portée max.	200 kg
Valeur Y	Vmin = Emax / 10.000 - 15.000
Sensibilité nominale	2 mV/V ± 10 %
Effet de la température sur la sensibilité	± 0,0117 % F.S. / 10 K *(-10 °C / +20 °C)*
	± 0,0175 % F.S. / 10 K *(+20 °C / +40 °C)*
Effet de la température sur le zéro	De ± 0,0093 % F.S. / 10 K à ± 0,0140 % F.S. / 10 K
Hystérésis	± 0,0166 % F.S.
Non-linéarité	± 0,0166 % F.S.
Fluage à la charge nominale après 30 min	-
Résistance d'entrée	300...500 Ω
Résistance de sortie	300...500 Ω
Plage de tension d'alimentation nominale	5 - 15 Vdc
Erreur combinée	-
Résistance d'isolement	> 1.000 MΩ (à 100 V)
Plage de zéro initial	0 ± 0,1 mV/V
Plage de température compensée	-10 °C / +40 °C
Plage de température de fonctionnement	-10 °C / +50 °C
Charge limite admissible	150 % F.S.
Charge ultime avant rupture	300 % F.S.
Déplacement nominal	< 0,2 mm
Répétabilité	-
Câble blindé	Ø 5 mm l = 3 m

SPSY | APPUI CENTRAL

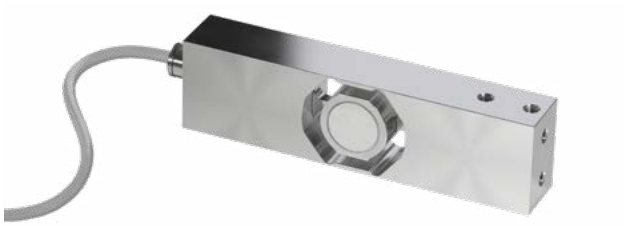

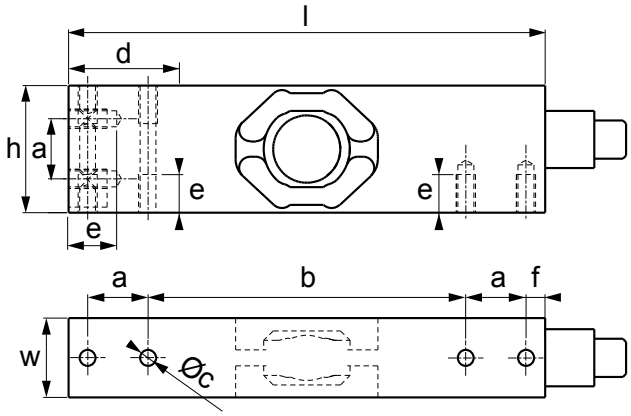

OIML R60 | IP69K | C3 | ACIER INOX

Codes versions

Max. (kg)	Plateau Max. (mm)	l (mm)	w (mm)	h (mm)	a (mm)	b (mm)	c Ø (mm)	d (mm)	e (mm)	f (mm)	Code
10	500 x 400	150	25	40	19	100	N°8 x M6	35	12	6	SPSY10 OIML R60
20											SPSY20 OIML R60
50											SPSY50 OIML R60
100											SPSY100 OIML R60

Caractéristiques techniques

Nombre max. d'échelons de vérification	nLC = 3.000
Portée max.	100 kg
Valeur Y	Vmin = Emax / 10.000
Sensibilité nominale	2 mV/V ± 10 %
Effet de la température sur la sensibilité	± 0,0117 % F.S. / 10 K *(-10 °C / +20 °C)*
	± 0,0175 % F.S. / 10 K *(+20 °C / +40 °C)*
Effet de la température sur le zéro	± 0,014 % F.S. / 10 K
Hystérésis	± 0,0166 % F.S.
Non-linéarité	± 0,0166 % F.S.
Fluage à la charge nominale après 30 min	-
Résistance d'entrée	300...500 Ω
Résistance de sortie	300...500 Ω
Plage de tension d'alimentation nominale	5 - 15 Vdc
Erreur combinée	-
Résistance d'isolement	> 1.000 MΩ (à 100 V)
Plage de zéro initial	0 ± 0,1 mV/V
Plage de température compensée	-10 °C / +40 °C
Plage de température de fonctionnement	-10°C / +50 °C
Charge limite admissible	150 % F.S.
Charge ultime avant rupture	300 % F.S.
Déplacement nominal	< 0,5 mm
Répétabilité	-
Câble blindé	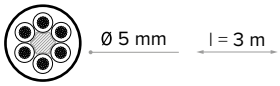 Ø 5 mm l = 3 m

SPSX | APPUI CENTRAL

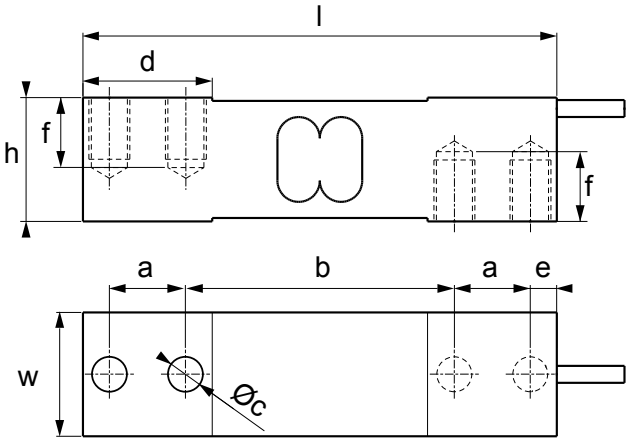

OIML R60 | IP67 | C3 | Ex | ACIER INOX

Codes versions

Max. (kg)	Plateau Max. (mm)	l (mm)	w (mm)	h (mm)	a (mm)	b (mm)	c Ø (mm)	d (mm)	e (mm)	f (mm)	Code	
100	800 x 800	139,7	30,5	30,2	22,4	79,3	N°4 x M10	38	7,8	15	**SPSX100**	
300	800 x 800	139,7	30,5	30,2	22,4	79,3	N°4 x M10	38	7,8	15	**SPSX300**	
500	800 x 800	139,7	36,5	36,5	22,4	79,3	N°4 x M12	38	7,8	19	**SPSX500**	

Certification ATEX

Option	Description	Code	
Ex	Version ATEX en option (pour plus d'informations, veuillez consulter le site www.diniargeo.com)	**CCATEX-1**	

Caractéristiques techniques

Nombre max. d'échelons de vérification	nLC = 3.000
Portée max.	500 kg
Valeur Y	Vmin = Emax / 10.000 - 15.000
Sensibilité nominale	2 mV/V ± 10 %
Effet de la température sur la sensibilité	± 0,0117 % F.S. / 10 K *(-10 °C / +20 °C)* ± 0,0170 % F.S. / 10 K *(+20 °C / +40 °C)*
Effet de la température sur le zéro	De ± 0,0093 % F.S. / 10 K à ± 0,0140 % F.S. / 10 K
Hystérésis	± 0,0166 % F.S.
Non-linéarité	± 0,0166 % F.S.
Fluage à la charge nominale après 30 min	-
Résistance d'entrée	390 ± 15 Ω
Résistance de sortie	359 ± 10 Ω
Plage de tension d'alimentation nominale	5 - 15 Vdc
Erreur combinée	-
Résistance d'isolement	> 2.000 MΩ (à 100 V)
Plage de zéro initial	0 ± 0,1 mV/V
Plage de température compensée	-10 °C / +40 °C
Plage de température de fonctionnement	-10 °C / +50 °C
Charge limite admissible	150 % F.S.
Charge ultime avant rupture	300 % F.S.
Déplacement nominal	< 0,5 mm
Répétabilité	-
Câble blindé	Ø 5 mm l = 3 m

SPSZ | APPUI CENTRAL

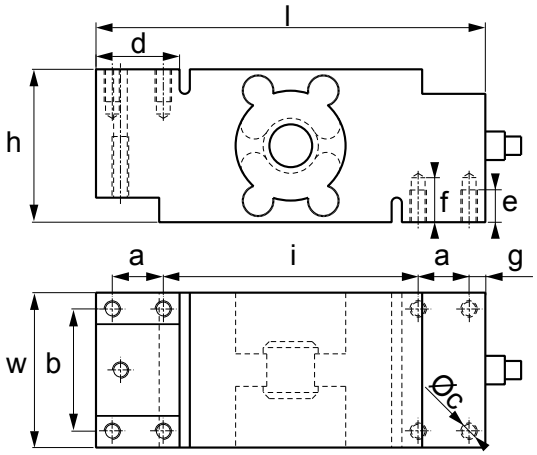

OIML R60 | IP68 | IP69K | C3 | ACIER INOX

Codes versions

Max. (kg)	Plateau Max. (mm)	l (mm)	w (mm)	h (mm)	a (mm)	b (mm)	c Ø (mm)	d (mm)	e (mm)	f (mm)	g (mm)	i (mm)	Code	
500	800 x 800	191	76	75	25	60	N°9 x M12	41	16	22	8	125	**SPSZ500** OIML R60	
1.000													**SPSZ1000** OIML R60	

Caractéristiques techniques

Nombre max. d'échelons de vérification	nLC = 3.000
Portée max.	1.000 kg
Valeur Y	Vmin = Emax / 10.000
Sensibilité nominale	2 mV/V ± 10 %
Effet de la température sur la sensibilité	± 0,0117 % F.S. / 10 K *(-10 °C / +20 °C)* ± 0,0170 % F.S. / 10 K *(+20 °C / +40 °C)*
Effet de la température sur le zéro	De ± 0,0112 % F.S. / 10 K à ± 0,0186 % F.S. / 10 K
Hystérésis	± 0,0166 % F.S.
Non-linéarité	± 0,0166 % F.S.
Fluage à la charge nominale après 30 min	± 0,01 % F.S.
Résistance d'entrée	380 ± 15 Ω
Résistance de sortie	300...500 Ω
Plage de tension d'alimentation nominale	5 - 15 Vdc
Erreur combinée	-
Résistance d'isolement	> 2.000 MΩ (à 100 V)
Plage de zéro initial	-
Plage de température compensée	-10 °C / +40 °C
Plage de température de fonctionnement	-10 °C / +50 °C
Charge limite admissible	150 % F.S.
Charge ultime avant rupture	300 % F.S.
Déplacement nominal	< 0,3 mm
Répétabilité	-
Câble blindé	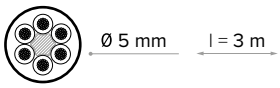 Ø 5 mm l = 3 m

FXC | FLEXION

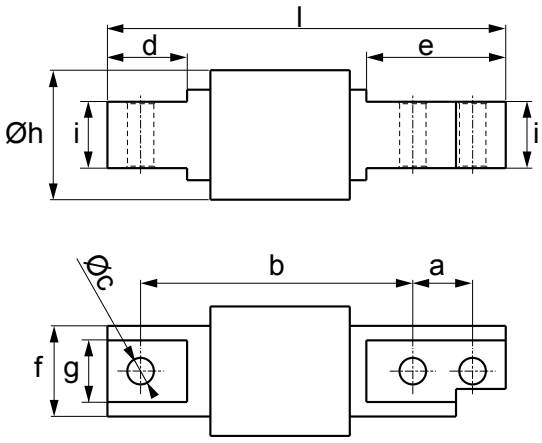

OIML R60 | IP68 | C3 | Ex | ACIER INOX

Codes versions

Max. (kg)	l (mm)	h Ø (mm)	a (mm)	b (mm)	c Ø (mm)	d (mm)	e (mm)	f (mm)	g (mm)	i (mm)	Code	
10	120	39	18	82	N°3 x 8	24	42	27,3	18,5	20	FXC10-1 OIML R60	
20											FXC20-1 OIML R60	
50											FXC50-1 OIML R60	
100											FXC100-1 OIML R60	
200											FXC200-1 OIML R60	
300											FXC300-1 OIML R60	
500											FXC500-1 OIML R60	

Certification ATEX

Option	Description	Code	
Ex	Version ATEX en option (pour plus d'informations, veuillez consulter le site www.diniargeo.com)	CCATEX-1	

Caractéristiques techniques

Nombre max. d'échelons de vérification	nLC= 3.000
Portée max.	500 kg
Valeur Y	Vmin = Emax / 10.000
Sensibilité nominale	2 mV/V ± 1 %
Effet de la température sur la sensibilité	± 0,0014 % / °C
Effet de la température sur le zéro	± 0,0014 % / °C
Hystérésis	-
Non-linéarité	-
Fluage à la charge nominale après 30 min	± 0,025 % F.S.
Résistance d'entrée	385 ± 20 Ω
Résistance de sortie	350 ± 5 Ω
Plage de tension d'alimentation nominale	5 - 15 Vdc
Erreur combinée	0,017 % F.S.
Résistance d'isolement	> 5.000 MΩ
Plage de zéro initial	± 2,5 % F.S.
Plage de température compensée	-10 °C / +40 °C
Plage de température de fonctionnement	-20 °C / +60 °C
Charge limite admissible	150 % F.S.
Charge ultime avant rupture	200 % F.S.
Déplacement nominal	< 0,4 mm
Répétabilité	0,015 % F.S.
Câble blindé	Ø 4 mm — l = 3 m

Options et accessoires principales *(pour une liste complète veuillez consulter le site www.diniargeo.com)*

Kits de montage	**Matériau**	**Portée Max.** (kg)	**Force de levage Max.** (kN)	**Force latérale Max.** (kN)	**Code**	
	Acier inox	Jusqu'à 500 kg	-	-	**KFX** (capteur pas inclu)	
	Acier inox	Jusqu'à 500 kg	-	-	**KFXDN-1** (capteur pas inclu)	

Joints	**Matériau**	**Description**	**Filetage**	**Code**	
	Acier inox / Caoutchouc	Silent bloc M8 pour c apteurs jusqu'à 500 kg	M8 x 32 mm	**AVM8**	
	Acier inox	Joint rotulé idéal pour améliorer les performances de pesage	ø 8,3 x 9 mm	**SBJ8**	

Plaques	**Matériau**	**Description**	**Taille des trous**	**Code**	
	Acier inox	Épaisseur pour les capteurs de charge jusqu'à 500 kg. Dimensions (l x l x h) : 42 x 30 x 10 mm.	ø 9 mm (pour la vis M8)	**BPFX10**	

FXC C6 | FLEXION

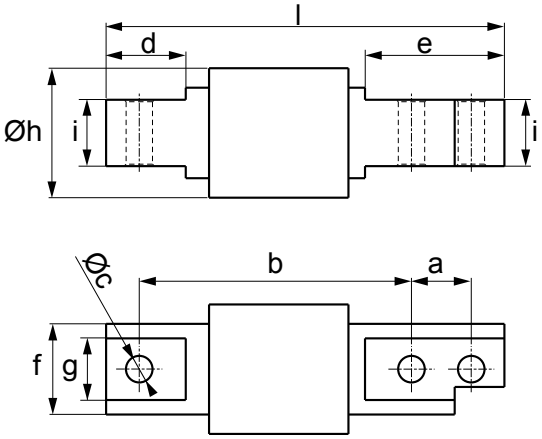

OIML R60 | IP68 | C6 | Ex | ACIER INOX

Codes versions

Max. (kg)	l (mm)	h Ø (mm)	a (mm)	b (mm)	c Ø (mm)	d (mm)	e (mm)	f (mm)	g (mm)	i (mm)	Code	
20	120	39	18	82	N°3 x 8	24	42	27,3	18,5	20	FXC20C6-1 OIML R60	
50											FXC50C6-1 OIML R60	
100											FXC100C6-1 OIML R60	
200											FXC200C6-1 OIML R60	

Certification ATEX

Option	Description	Code	
Ex	Version ATEX en option (pour plus d'informations, veuillez consulter le site www.diniargeo.com)	CCATEX-1	

Caractéristiques techniques

Nombre max. d'échelons de vérification	nLC = 6.000
Portée max.	200 kg
Valeur Y	Vmin = Emax / 10.000
Sensibilité nominale	2 mV/V ± 1 %
Effet de la température sur la sensibilité	± 0,0007 % / °C
Effet de la température sur le zéro	± 0,0014 % / °C
Hystérésis	-
Non-linéarité	-
Fluage à la charge nominale après 30 min	± 0,012 % F.S.
Résistance d'entrée	385 ± 20 Ω
Résistance de sortie	350 ± 5 Ω
Plage de tension d'alimentation nominale	5 - 15 Vdc
Erreur combinée	0,008 % F.S.
Résistance d'isolement	> 5.000 MΩ
Plage de zéro initial	± 2,5 % F.S.
Plage de température compensée	-10 °C / +40 °C
Plage de température de fonctionnement	-20 °C / +60 °C
Charge limite admissible	150 % F.S.
Charge ultime avant rupture	200 % F.S.
Déplacement nominal	-
Répétabilité	-
Câble blindé	Ø 4 mm l = 3 m

Options et accessoires principales *(pour une liste complète veuillez consulter le site www.diniargeo.com)*

Kits de montage	**Matériau**	**Portée Max.** (kg)	**Force de levage Max.** (kN)	**Force latérale Max.** (kN)	**Code**	
	Acier inox	Jusqu'à 500 kg	-	-	**KFX** (capteur pas inclu)	
	Acier inox	Jusqu'à 500 kg	-	-	**KFXDN-1** (capteur pas inclu)	

Joints	**Matériau**	**Description**	**Filetage**	**Code**	
	Acier inox / Caoutchouc	Silent bloc M8 pour c apteurs jusqu'à 500 kg	M8 x 32 mm	**AVM8**	
	Acier inox	Joint rotulé idéal pour améliorer les performances de pesage	ø 8,3 x 9 mm	**SBJ8**	

Plaques	**Matériau**	**Description**	**Taille des trous**	**Code**	
	Acier inox	Épaisseur pour les capteurs de charge jusqu'à 500 kg. Dimensions (l x l x h) : 42 x 30 x 10 mm.	ø 9 mm (pour la vis M8)	**BPFX10**	

FXD | FLEXION

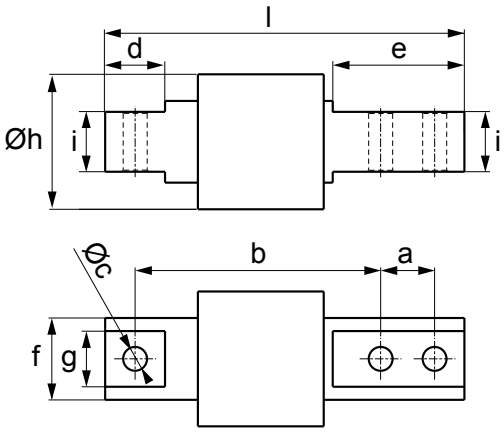

OIML R60 | IP68 | C3 | Ex | ACIER INOX

Codes versions

Max. (kg)	l (mm)	h Ø (mm)	a (mm)	b (mm)	c Ø (mm)	d (mm)	e (mm)	f (mm)	g (mm)	i (mm)	Code	
10	120	45	18	82	N°3 x 8	20	44	27,3	18,6	20	**FXD10**	
20											**FXD20**	
50											**FXD50**	
100											**FXD100** OIML R60	
200											**FXD200** OIML R60	
300											**FXD300** OIML R60	
500											**FXD500** OIML R60	

Certification ATEX

Option	Description	Code	
Ex	Version ATEX en option (pour plus d'informations, veuillez consulter le site www.diniargeo.com)	**CCATEX-1**	

Caractéristiques techniques

Nombre max. d'échelons de vérification	nLC= 3.000
Portée max.	500 kg
Valeur Y	Vmin = Emax / 10.000
Sensibilité nominale	2 mV/V ± 0,1 %
Effet de la température sur la sensibilité	± 0,02 % F.S. / 10 °C
Effet de la température sur le zéro	± 0,02 % F.S. / 10 °C
Hystérésis	± 0,02 % F.S.
Non-linéarité	± 0,02 % F.S.
Fluage à la charge nominale après 30 min	± 0,012 % F.S.
Résistance d'entrée	385 ± 10 Ω
Résistance de sortie	350 ± 3 Ω
Plage de tension d'alimentation nominale	5 - 15 Vdc
Erreur combinée	0,012 % F.S.
Résistance d'isolement	> 5.000 MΩ
Plage de zéro initial	1 % F.S.
Plage de température compensée	-10 °C / +50 °C
Plage de température de fonctionnement	-20 °C / +60 °C
Charge limite admissible	120 % F.S.
Charge ultime avant rupture	150 % F.S.
Déplacement nominal	< 0,4 mm
Répétabilité	± 0,01 % F.S.
Câble blindé	Ø 5 mm — l = 3 m

Options et accessoires principales *(pour une liste complète veuillez consulter le site www.diniargeo.com)*

Kits de montage	**Matériau**	**Portée Max.** (kg)	**Force de levage Max.** (kN)	**Force latérale Max.** (kN)	**Code**	
	Acier inox	Jusqu'à 500 kg	-	-	**KFX** (capteur pas inclu)	
	Acier inox	Jusqu'à 500 kg	-	-	**KFXDN-1** (capteur pas inclu)	

Joints	**Matériau**	**Description**	**Filetage**	**Code**	
	Acier inox / Caoutchouc	Silent bloc M8 pour c apteurs jusqu'à 500 kg	M8 x 32 mm	**AVM8**	
	Acier inox	Joint rotulé idéal pour améliorer les performances de pesage	ø 8,3 x 9 mm	**SBJ8**	

Plaques	**Matériau**	**Description**	**Taille des trous**	**Code**	
	Acier inox	Épaisseur pour les capteurs de charge jusqu'à 500 kg. Dimensions (l x l x h) : 42 x 30 x 10 mm.	ø 9 mm (pour la vis M8)	**BPFX10**	

KFX | KIT DE MONTAGE

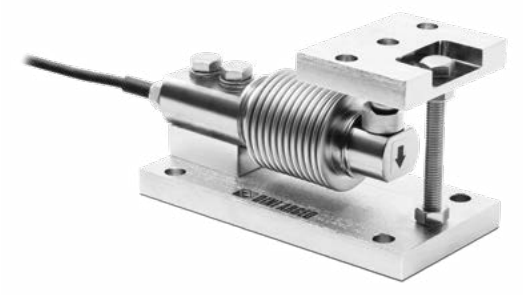

Kits de montage avec système anti-soulèvement et compensation des forces latérales pour les capteurs en Flexion séries FXC et FXD jusqu'à 500 kg.
Equipés de joint rotulé pour le pesage de haute précision.

ACIER INOX

Codes versions

Kits de montage	Matériau	Poids (kg)	Portée Max. (kg)	Force de levage Max. (kN)	Force latérale Max. (kN)	Code	
	Acier inox	1,5	Jusqu'à 500 kg (portée du capteur de charge)	-	-	**KFX**	

Certification ATEX

Option	Description	Code	
	Version ATEX de la PLATEFORME / du KIT DE MONTAGE (pour la déclaration du capteur voyez le code CCATEX) seulement si la plateforme de pesage a été commandée sans indicateur, autrement, se référer aux certifications disponibles pour l'indicateur choisi.	**DCATEXMECH**	

Caractéristiques techniques

Structure en acier inox AISI 304 électropoli
Système anti-soulèvement
Système de boutons et de contournement pour faciliter le transport et la maintenance
Écrous de protection contre les surcharges
Câble pour la mise à la terre du la protection contre les charges électrostatiques
Version ATEX disponible pour les zones 1&21, 2&22

Options et accessoires principales *(pour une liste complète veuillez consulter le site www.diniargeo.com)*

Option	Description	Code	
	Stabilisateur en acier galvanisé avec double joint rotulé. Max. 100 kN. Pour une bonne installation, il nécessite de 2xLNKST.	**LNK2635**	
	Plaque simple pour l'installation du stabilisateur. Equipée de vis de fixation. Pour une bonne installation, elle nécessite d'un LNK2635 et d'un autre LNKST.	**LNKST**	

Ce kit a été conçu pour permettre le bon fonctionnement des capteurs et la précision de pesage requise, dans les limites décrites dans le manuel technique.

Conception technique (mm)

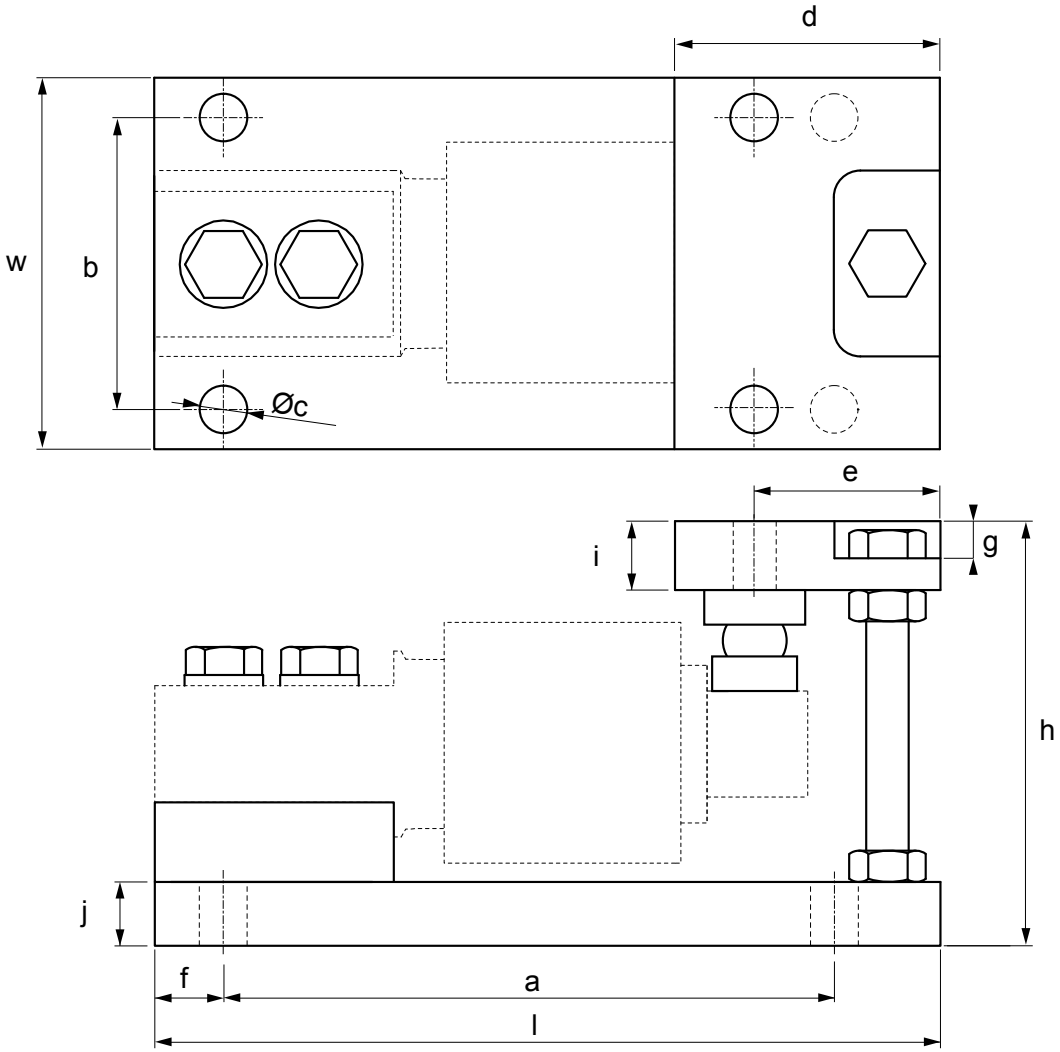

Max. (kg)	**l** (mm)	**w** (mm)	**h** (mm)	**a** (mm)	**b** (mm)	**c** Ø (mm)	**d** (mm)	**e** (mm)	**f** (mm)	**g** (mm)	**i** (mm)	**j** (mm)	**Code**
500	148	70	80	115	55	N°6 x 9	50	35	13	7	13	12	**KFX**

KFXDN | KIT DE MONTAGE

Kits de montage pour un capteurs en Flexion séries FXC et FXD jusqu'à 500 kg. Adaptés pour le pesage de bandes, trémies, réservoirs et mélangeurs de taille petite ou moyenne.

ACIER INOX

Codes versions

Kits de montage	Matériau	Poids (kg)	Portée Max. (kg)	Force de levage Max. (kN)	Force latérale Max. (kN)	Code	
	Acier inox	1,4	Jusqu'à 300 kg (portée du capteur de charge)	-	-	**KFXDN-1** (capteur pas inclu)	

Certification ATEX

Option	Description	Code	
	Version ATEX de la PLATEFORME / du KIT DE MONTAGE (pour la déclaration du capteur voyez le code CCATEX) seulement si la plateforme de pesage a été commandée sans indicateur, autrement, se référer aux certifications disponibles pour l'indicateur choisi.	**DCATEXMECH**	

Caractéristiques techniques

Structure en acier inox AISI 304
Système de boutons et de contournement pour faciliter le transport et la maintenance
Plaque supérieure avec silent bloc pour l'absorption des vibrations et la compensation des dilatations
Version ATEX disponible pour les zones 1&21, 2&22

Options et accessoires principales *(pour une liste complète veuillez consulter le site www.diniargeo.com)*

Option	Description	Code	
	Stabilisateur en acier galvanisé avec double joint rotulé. Max. 100 kN. Pour une bonne installation, il nécessite de 2xLNKST.	**LNK2635**	
	Plaque simple pour l'installation du stabilisateur. Equipée de vis de fixation. Pour une bonne installation, elle nécessite d'un LNK2635 et d'un autre LNKST.	**LNKST**	
	Câble pour la mise à la terre du kit de pesage. Câble de section 16 mm^2, œillet de 13 mm.	**GNDC**	

Ce kit a été conçu pour permettre le bon fonctionnement des capteurs et la précision de pesage requise, dans les limites décrites dans le manuel technique.

Conception technique (mm)

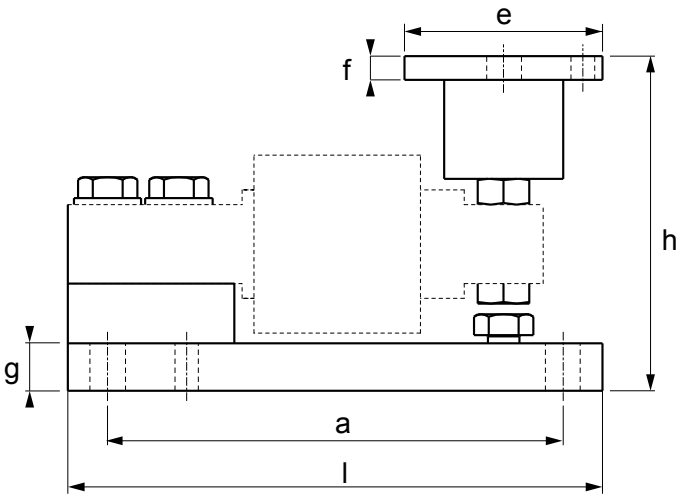

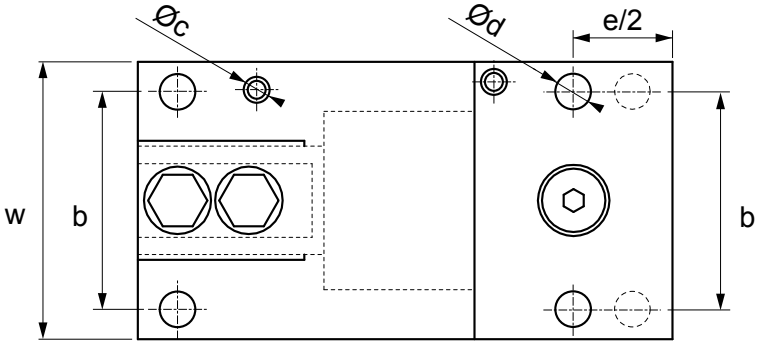

Max. (kg)	**l** (mm)	**w** (mm)	**h** (mm)	**a** (mm)	**b** (mm)	**c** Ø (mm)	**d** Ø (mm)	**e** (mm)	**f** (mm)	**g** (mm)	**Code**
500	135	70	84,5	115	55	N°2 x 5	N°6 x 9	50	6	12	**KFXDN-1**

SBT | CISAILLEMENT

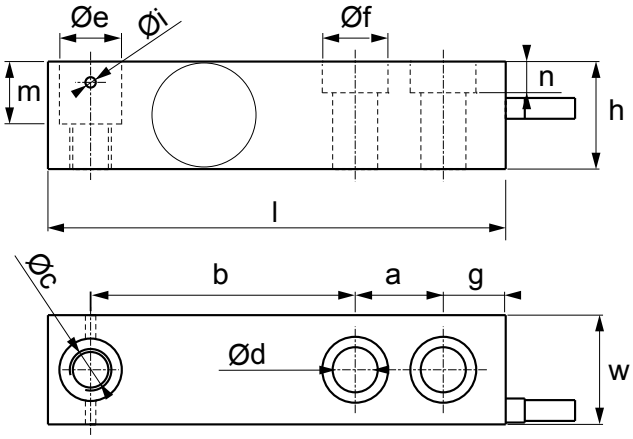

OIML R60 | IP67 | C3 | Ex | NTEP | ACIER NICKELÉ

Codes versions

Max. (kg)	l (mm)	w (mm)	h (mm)	a (mm)	b (mm)	c Ø (mm)	d Ø (mm)	e Ø (mm)	f Ø (mm)	g (mm)	i Ø (mm)	m (mm)	n (mm)	Code
500	132	31,5	31	25,4	76,3	N°1 x M12	N°2 x 13	18	19	18	3	18	9	SBT500 OIML R60
1.000														SBT1000 OIML R60
2.000														SBT2000 OIML R60

Caractéristiques techniques

Nombre max. d'échelons de vérification	nLC = 3.000
Portée max.	2.000 kg
Valeur Y	Vmin = Emax / 10.000
Sensibilité nominale	2 mV/V ± 0,5 %
Effet de la température sur la sensibilité	0,02 % F.S. / 10 °C
Effet de la température sur le zéro	0,02 % F.S. / 10 °C
Hystérésis	± 0,02 % F.S.
Non-linéarité	± 0,02 % F.S.
Fluage à la charge nominale après 30 min	0,02 % F.S.
Résistance d'entrée	380 ± 20 Ω
Résistance de sortie	350 ± 5 Ω
Plage de tension d'alimentation nominale	5 - 15 Vdc
Erreur combinée	0,017 % F.S.
Résistance d'isolement	> 5.000 MΩ
Plage de zéro initial	± 1 % F.S.
Plage de température compensée	-10 °C / +50 °C
Plage de température de fonctionnement	-20 °C / +60 °C
Charge limite admissible	120 % F.S.
Charge ultime avant rupture	300 % F.S.
Déplacement nominal	-
Répétabilité	± 0.01 % F.S.
Câble blindé	Ø 5 mm l = 3,5 m

Options et accessoires principales *(pour une liste complète veuillez consulter le site www.diniargeo.com)*

Kits de montage	Matériau	Portée Max. (kg)	Force de levage Max. (kN)	Force latérale Max. (kN)	Code	
	Acier nickelé	2.500 kg	10	-	**KSBC2** (capteur pas inclu)	
	Acier galvanisé	2.500 kg	-	-	**KSBN2** (capteur pas inclu)	
	Acier inox	2.500 kg	10	-	**KSBX2** (capteur pas inclu)	
	Acier inox	2.000 kg	-	-	**KSB2H**	

Option	Description	Code	
	Stabilisateur en acier galvanisé avec double joint rotulé. Max. 100 kN. Pour une bonne installation, il nécessite de 2xLNKST.	**LNK2635**	
	Plaque simple pour l'installation du stabilisateur. Equipée de vis de fixation. Pour une bonne installation, elle nécessite d'un LNK2635 et d'un autre LNKST.	**LNKST**	
	Câble pour la mise à la terre du kit de pesage. Câble de section 16 mm^2, œillet de 13 mm.	**GNDC**	

Ce kit a été conçu pour permettre le bon fonctionnement des capteurs et la précision de pesage requise, dans les limites décrites dans le manuel technique.

Pieds	Matériau	Compatibilité avec les capteurs	Filetage	Code	
	Acier inox	Pour capteurs jusqu'à 2.500 kg	M12 x 43 mm	**SBFI-1**	
	Acier inox	Pour capteurs jusqu'à 2.500 kg	M12 x 45 mm	**KSB2FI-1**	
	Acier nickelé	Pour capteurs jusqu'à 2.500 kg	M12 x 45 mm	**SBFA**	
Guides	**Matériau**	**Compatibilité avec les pieds**	**Filetage**	**Code**	
	Acier inox	Guides d'épaulement M12	M12 x 25 mm	**BLKM12I**	

Joints	Matériau	Description	Filetage	Code	
	Acier inox / Caoutchouc	Silent bloc M12 pour un capteurs jusqu'à 2.500 kg	M12 x 32 mm	**AVM12**	
	Acier inox	Joint rotulé idéal pour améliorer les performances de pesage	M12 x 32 mm	**SBJ12**	

Plaques	Matériau	Description	Taille des trous	Code	
	Acier inox	Épaisseur pour les capteurs de charge jusqu'à 2.500 kg. Dimensions (l x l x h): 55 x 30 x 5 mm.	N° 2 x ø 13 mm	**BPSB5**	
	Acier inox	Épaisseur pour les capteurs de charge jusqu'à 2.500 kg. Dimensions (l x l x h): 55 x 30 x 3 mm.	N° 2 x ø 13 mm	**BPSB3**	

SBX | CISAILLEMENT

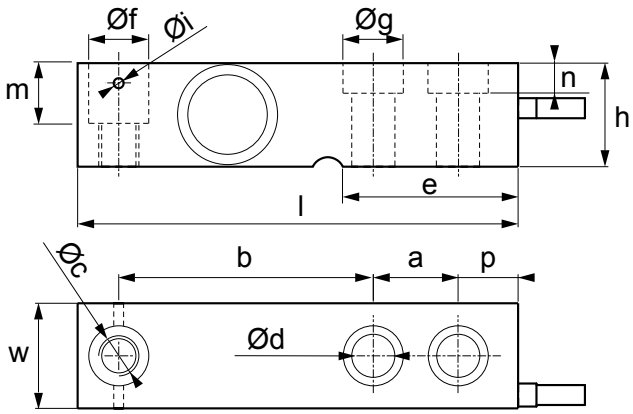

OIML R60 | IP68 | IP69K | C3 | Ex | ACIER INOX

Codes versions

Max. (kg)	l (mm)	w (mm)	h (mm)	a (mm)	b (mm)	c Ø (mm)	d Ø (mm)	e (mm)	f Ø (mm)	g Ø (mm)	i Ø (mm)	m (mm)	n (mm)	p (mm)	Code
500	132	31,5	31	25,4	76,3	N°1 x M12	N°2 x 13	52,5	18	18	3	18	9	18	**SBX500-1KL**
1.000															**SBX1000-1KL**
2.000															**SBX2000-1KL**
2.500															**SBX2500-1KL**
3.000	171,5	38	38	38,1	95,3	N°1 x M20	N°2 x 20,5	70	30,2	28	-	19	10	19,1	**SBX3000-1KL**
4.500															**SBX4500-1KL**
10.000	222,5	50,8	50,8	50,8	123,8	N°1 x M24	N°2 x 27	95	27	-	-	26	-	25,4	**SBX10000-1KL**

Caractéristiques techniques

Nombre max. d'échelons de vérification	nLC = 3.000
Portée max.	10.000 kg
Valeur Y	Vmin = Emax / 10.000
Sensibilité nominale	2 mV/V +/- 0,5 %
Effet de la température sur la sensibilité	0,002 % / °C
Effet de la température sur le zéro	0,002 % / °C
Hystérésis	0,02 % F.S.
Non-linéarité	0,02 % F.S.
Fluage à la charge nominale après 30 min	0,02 % F.S.
Résistance d'entrée	1.100 ± 20 Ω
Résistance de sortie	1.000 ± 20 Ω
Plage de tension d'alimentation nominale	5 - 15 Vdc
Erreur combinée	0,017 % F.S.
Résistance d'isolement	> 5.000 MΩ
Plage de zéro initial	-
Plage de température compensée	-10 °C / +50 °C
Plage de température de fonctionnement	-20 °C / +60 °C
Charge limite admissible	120 % F.S.
Charge ultime avant rupture	300 % F.S.
Déplacement nominal	-
Répétabilité	-
Câble blindé	Ø 5 mm — l = 5 m

Certifications

Option	Description	Code
Ex	Version ATEX en option (pour plus d'informations, veuillez consulter le site www.diniargeo.com)	**CCATEX-1**
IP69K	Version IP69K pour un capteur	**IP69KLC**

Options et accessoires principales *(pour une liste complète veuillez consulter le site www.diniargeo.com)*

Kits de montage	Matériau	Portée Max. (kg)	Force de levage Max. (kN)	Force latérale Max. (kN)	Code	
	Acier nickelé	2.500 kg	10	-	**KSBC2** (capteur pas inclu)	
	Acier galvanisé	2.500 kg	-	-	**KSBN2** (capteur pas inclu)	
	Acier inox	2.500 kg	10	-	**KSBX2** (capteur pas inclu)	
	Acier inox	2.000 kg	-	-	**KSB2H**	
	Acier inox	3.000 / 5.000 kg	-	-	**KSB5H**	

Pieds	Matériau	Compatibilité avec les capteurs	Filetage	Code	
	Acier inox	Pour capteurs jusqu'à 2.500 kg	M12 x 43 mm	**SBFI-1**	
	Acier inox	Pour capteurs de 3.000 à 5.000 kg	M20 x 46,5 mm	**SBFI3K-1**	
	Acier inox	Pour capteurs jusqu'à 2.500 kg	M12 x 45 mm	**KSB2FI-1**	
	Acier inox	Pour capteurs de 3.000 à 5.000 kg	M20 x 45 mm	**KSB5FI-1**	
	Acier nickelé	Pour capteurs jusqu'à 2.500 kg	M12 x 45 mm	**SBFA**	
Guides	**Matériau**	**Compatibilité avec les pieds**	**Filetage**	**Code**	
	Acier inox	Guides d'épaulement M12	M12 x 25 mm	**BLKM12I**	
	Acier inox	Guides d'épaulement M20	M12 x 26 mm	**BLKM20I**	

Joints	Matériau	Description	Filetage	Code	
	Acier inox / Caoutchouc	Silent bloc M12 pour un capteurs jusqu'à 2.500 kg	M12 x 32 mm	**AVM12**	
	Acier inox	Joint rotulé idéal pour améliorer les performances de pesage	M12 x 32 mm	**SBJ12**	

Plaques	Matériau	Description	Taille des trous	Code	
	Acier inox	Épaisseur pour les capteurs de charge jusqu'à 2.500 kg. Dimensions (l x l x h): 55 x 30 x 5 mm.	N° 2 x ø 13 mm	**BPSB5**	
	Acier inox	Épaisseur pour les capteurs de charge jusqu'à 2.500 kg. Dimensions (l x l x h): 55 x 30 x 3 mm.	N° 2 x ø 13 mm	**BPSB3**	
	Acier inox	Épaisseur pour les capteurs de charge de 3.000 kg à 4.500 kg. Dimensions (l x l x h): 70 x 40 x 5 mm.	N° 2 x ø 20 mm	**BPSBX5**	

SBK C6 | CISAILLEMENT

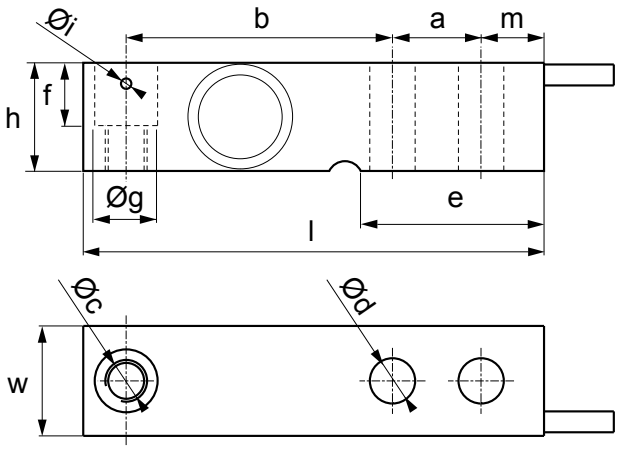

OIML R60 | IP68 | C6 | Ex | ACIER INOX

Codes versions

Max. (kg)	l (mm)	w (mm)	h (mm)	a (mm)	b (mm)	c Ø (mm)	d Ø (mm)	e (mm)	f (mm)	g (mm)	i (mm)	m (mm)	Code	
500	132	31,5	31	25,4	76,2	N°1 x M12	N°2 x 13	52,5	18	18	3	18	**SBK500C6** OIML R60	
1.000													**SBK1000C6** OIML R60	
2.000													**SBK2000C6** OIML R60	

Certification ATEX

Option	Description	Code	
Ex	Version ATEX en option (pour plus d'informations, veuillez consulter le site www.diniargeo.com)	**CCATEX-1**	

Caractéristiques techniques

Nombre max. d'échelons de vérification	nLC = 6.000
Portée max.	2.000 kg
Valeur Y	Vmin = Emax / 15.000
Sensibilité nominale	2 mV/V ± 0,1 %
Effet de la température sur la sensibilité	0,0007 % / °C
Effet de la température sur le zéro	0,0009 % / °C
Hystérésis	-
Non-linéarité	-
Fluage à la charge nominale après 30 min	0,012 % F.S.
Résistance d'entrée	385 ± 20 Ω
Résistance de sortie	350 ± 5 Ω
Plage de tension d'alimentation nominale	5 - 15 Vdc *(Version ATEX 1 - 12 Vdc)*
Erreur combinée	0,008 % F.S.
Résistance d'isolement	> 5.000 MΩ
Plage de zéro initial	± 10 % F.S.
Plage de température compensée	-10 °C / +40 °C
Plage de température de fonctionnement	-20 °C / +60 °C
Charge limite admissible	150 % F.S.
Charge ultime avant rupture	200 % F.S.
Déplacement nominal	-
Répétabilité	-
Câble blindé	Ø 5 mm — l = 5 m

DINI ARGEO
Les informations contenues dans ce document peuvent être modifiées sans préavis.

Options et accessoires principales *(pour une liste complète veuillez consulter le site www.diniargeo.com)*

Kits de montage	Matériau	Portée Max. (kg)	Force de levage Max. (kN)	Force latérale Max. (kN)	Code	
	Acier nickelé	2.500 kg	10	-	**KSBC2**	
	Acier galvanisé	2.500 kg	-	-	**KSBN2**	
	Acier inox	2.500 kg	10	-	**KSBX2**	
	Acier inox	2.000 kg	-	-	**KSB2H**	

Option	Description	Code	
	Stabilisateur en acier galvanisé avec double joint rotulé. Max. 100 kN. Pour une bonne installation, il nécessite de 2xLNKST.	**LNK2635**	
	Plaque simple pour l'installation du stabilisateur. Equipée de vis de fixation. Pour une bonne installation, elle nécessite d'un LNK2635 et d'un autre LNKST.	**LNKST**	
	Câble pour la mise à la terre du kit de pesage. Câble de section 16 mm^2, œillet de 13 mm.	**GNDC**	

Ce kit a été conçu pour permettre le bon fonctionnement des capteurs et la précision de pesage requise, dans les limites décrites dans le manuel technique.

Pieds	Matériau	Compatibilité avec les capteurs	Filetage	Code	
	Acier inox	Pour capteurs jusqu'à 2.500 kg	M12 x 43 mm	**SBFI-1**	
	Acier inox	Pour capteurs jusqu'à 2.500 kg	M12 x 45 mm	**KSB2FI-1**	
	Acier nickelé	Pour capteurs jusqu'à 2.500 kg	M12 x 45 mm	**SBFA**	
Guides	**Matériau**	**Compatibilité avec les pieds**	**Filetage**	**Code**	
	Acier inox	Guides d'épaulement M12	M12 x 25 mm	**BLKM12I**	

Joints	Matériau	Description	Filetage	Code	
	Acier inox / Caoutchouc	Silent bloc M12 pour un capteurs jusqu'à 2.500 kg	M12 x 32 mm	**AVM12**	
	Acier inox	Joint rotulé idéal pour améliorer les performances de pesage	M12 x 32 mm	**SBJ12**	

Plaques	Matériau	Description	Taille des trous	Code	
	Acier inox	Épaisseur pour les capteurs de charge jusqu'à 2.500 kg. Dimensions (l x l x h): 55 x 30 x 5 mm.	N° 2 x ø 13 mm	**BPSB5**	
	Acier inox	Épaisseur pour les capteurs de charge jusqu'à 2.500 kg. Dimensions (l x l x h): 55 x 30 x 3 mm.	N° 2 x ø 13 mm	**BPSB3**	

KSBC | KIT DE MONTAGE

Kits de montage pour les capteurs en Cisaillement séries SBT / SBK / SBX, jusqu'à 2.500 kg. Adaptés au pesage de trémies, réservoirs et plateformes.

ACIER NICKELÉ

Codes versions

Kits de montage	Matériau	Poids (kg)	Portée Max. (kg)	Force de levage Max. (kN)	Force latérale Max. (kN)	Code	
	Acier nickelé	4,7	Jusqu'à 2.500 kg (portée du capteur de charge)	10	-	**KSBC2** (capteur pas inclu)	

Caractéristiques techniques

Structure en acier nickelé
Système anti-soulèvement
Système de boutons et de contournement pour faciliter le transport et la maintenance
Plaque supérieure avec joint rotulé pour une précision de pesage optimale
Écrous de protection contre les surcharges

Options et accessoires principales *(pour une liste complète veuillez consulter le site www.diniargeo.com)*

Option	Description	Code	
	Stabilisateur en acier galvanisé avec double joint rotulé. Max. 100 kN. Pour une bonne installation, il nécessite de 2xLNKST.	**LNK2635**	
	Plaque simple pour l'installation du stabilisateur. Equipée de vis de fixation. Pour une bonne installation, elle nécessite d'un LNK2635 et d'un autre LNKST.	**LNKST**	
	Câble pour la mise à la terre du kit de pesage. Câble de section 16 mm^2, œillet de 13 mm.	**GNDC**	

Ce kit a été conçu pour permettre le bon fonctionnement des capteurs et la précision de pesage requise, dans les limites décrites dans le manuel technique.

Conception technique (mm)

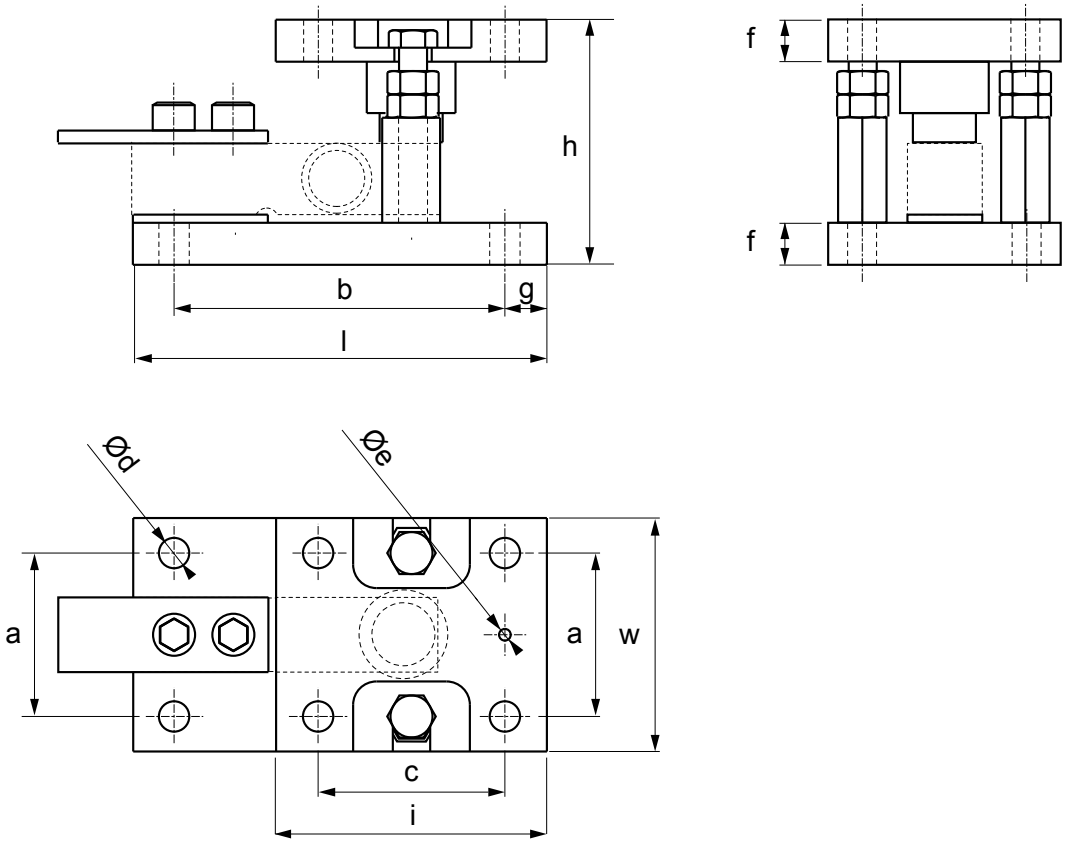

Max. (kg)	**l** (mm)	**w** (mm)	**h** (mm)	**a** (mm)	**b** (mm)	**c** (mm)	**d** Ø (mm)	**e** Ø (mm)	**f** (mm)	**g** (mm)	**i** (mm)	**Code**
2.500	175	100	105	70	140	80	N°8 x 13	N°2 x 5	18	17,5	116	**KSBC2**

KSBN | KIT DE MONTAGE

Kits de montage pour les capteurs en Cisaillement séries SBX / SBK jusqu'à 2.500 kg. Adaptés pour le pesage de trémies, de réservoirs et plateformes.

ACIER GALVANISÉ

Codes versions

Kits de montage	Matériau	Poids (kg)	Portée Max. (kg)	Force de levage Max. (kN)	Force latérale Max. (kN)	Code	
	Acier galvanisé	5,2	Jusqu'à 2.500 kg (portée du capteur de charge)	-	-	**KSBN2** (capteur pas inclu)	

Certification ATEX

Option	Description	Code	
	Version ATEX de la PLATEFORME / du KIT DE MONTAGE (pour la déclaration du capteur voyez le code CCATEX) seulement si la plateforme de pesage a été commandée sans indicateur, autrement, se référer aux certifications disponibles pour l'indicateur choisi.	**DCATEXMECH**	

Caractéristiques techniques

Structure en acier galvanisé
Réglage de la hauteur pour un nivellement correct
Compensation mécanique de la dilatation thermique et des forces transversales
Plaque superieure avec joint rotule pour une precision de pesage optimale
Version ATEX disponible pour les zones 1&21, 2&22

Options et accessoires principales *(pour une liste complète veuillez consulter le site www.diniargeo.com)*

Option	Description	Code	
	Stabilisateur en acier galvanisé avec double joint rotulé. Max. 100 kN. Pour une bonne installation, il nécessite de 2xLNKST.	**LNK2635**	
	Plaque simple pour l'installation du stabilisateur. Equipée de vis de fixation. Pour une bonne installation, elle nécessite d'un LNK2635 et d'un autre LNKST.	**LNKST**	
	Câble pour la mise à la terre du kit de pesage. Câble de section 16 mm^2, œillet de 13 mm.	**GNDC**	

Ce kit a été conçu pour permettre le bon fonctionnement des capteurs et la précision de pesage requise, dans les limites décrites dans le manuel technique.

Conception technique (mm)

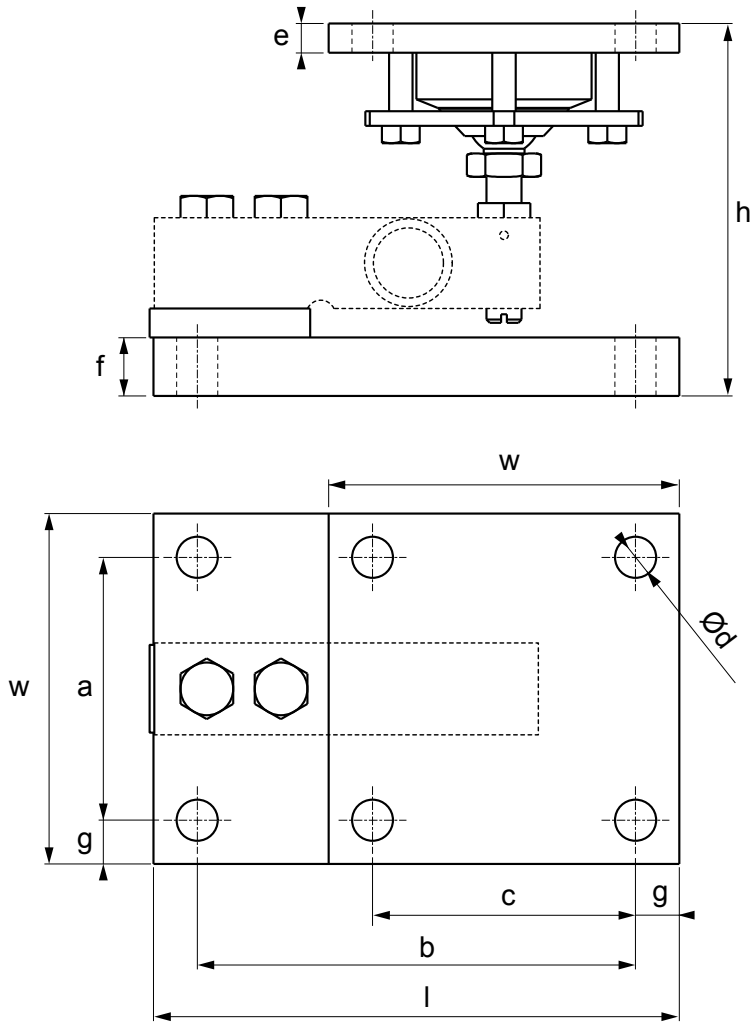

Max. (kg)	**l** (mm)	**w** (mm)	**h** (mm)	**a** (mm)	**b** (mm)	**c** (mm)	**d** Ø (mm)	**e** (mm)	**f** (mm)	**g** (mm)	**Code**
2.500	180	120	127,5	90	150	90	N°8 x 14	10	20	15	**KSBN2**

KSBX | KIT DE MONTAGE

Kits de montage pour les capteurs en Cisaillement séries SBT / SBX / SBK jusqu'à 2.500 kg. Adaptés pour le pesage de trémies, de réservoirs et plateformes.

PATENTED ACIER INOX

Codes versions

Kits de montage	Matériau	Poids (kg)	Portée Max. (kg)	Force de levage Max. (kN)	Force latérale Max. (kN)	Code	
	Acier inox	4,7	Jusqu'à 2.500 kg (portée du capteur de charge)	10	-	**KSBX2** (capteur pas inclu)	

Certification ATEX

Option	Description	Code	
	Version ATEX de la PLATEFORME / du KIT DE MONTAGE (pour la déclaration du capteur voyez le code CCATEX) seulement si la plateforme de pesage a été commandée sans indicateur, autrement, se référer aux certifications disponibles pour l'indicateur choisi.	**DCATEXMECH**	

Caractéristiques techniques

Structure en acier inox AISI 304, avec finition électropôlese, pour une meilleure résistance aux agents extérieurs
Système anti-soulèvement
Système de boutons et de contournement pour faciliter le transport et la maintenance
Écrous de protection contre les surcharges
Plaque supérieure avec système configurable «lock», «side» ou «free»
Réglage de la hauteur pour un nivellement correct
Joint pivotant
Fixation simplifiée de la base à 3 trous, ou complète à 4 trous
Version ATEX disponible pour les zones 1&21, 2&22

Options et accessoires principales *(pour une liste complète veuillez consulter le site www.diniargeo.com)*

Option	Description	Code	
	Stabilisateur en acier galvanisé avec double joint rotulé. Max. 100 kN. Pour une bonne installation, il nécessite de 2xLNKST.	**LNK2635**	
	Plaque simple pour l'installation du stabilisateur. Equipée de vis de fixation. Pour une bonne installation, elle nécessite d'un LNK2635 et d'un autre LNKST.	**LNKST**	
	Câble pour la mise à la terre du kit de pesage. Câble de section 16 mm^2, œillet de 13 mm.	**GNDC**	

Ce kit a été conçu pour permettre le bon fonctionnement des capteurs et la précision de pesage requise, dans les limites décrites dans le manuel technique.

Conception technique (mm)

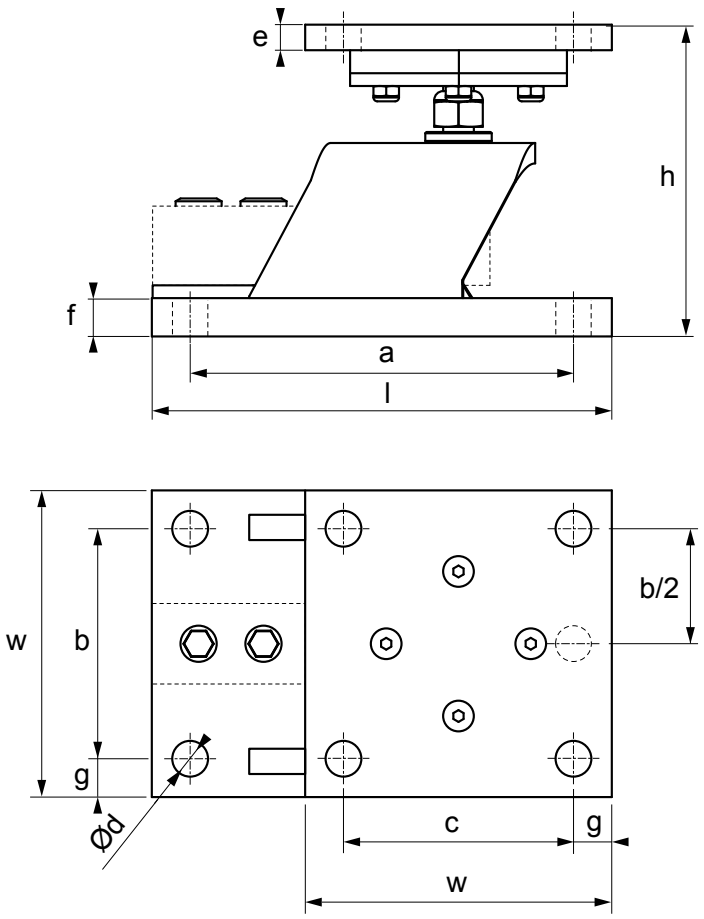

Max. (kg)	**l** (mm)	**w** (mm)	**h** (mm)	**a** (mm)	**b** (mm)	**c** (mm)	**d** Ø (mm)	**e** (mm)	**f** (mm)	**g** (mm)	**Code**
2.500	180	120	122	150	90	90	N°9 x 14	10	15	15	**KSBX2**

RSBT | DOUBLE CISAILLEMENT

OIML R60 | IP68 | C3 | Ex | ACIER NICKELÉ

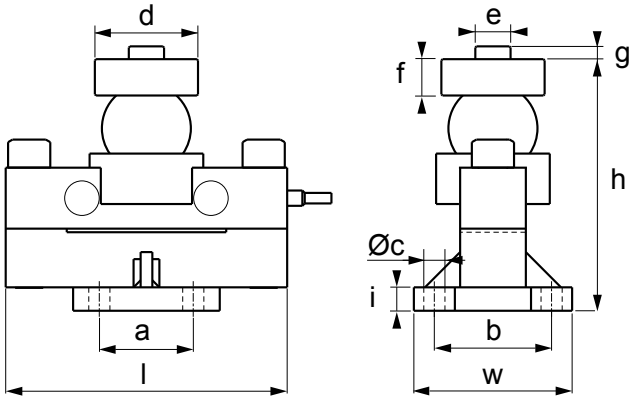

Codes versions

Max (kg)	l (mm)	w (mm)	h (mm)	a (mm)	b (mm)	c Ø (mm)	d Ø (mm)	e Ø (mm)	f (mm)	g (mm)	i (mm)	Code	
25.000	240	135	225,5	80	100	N°4 x 18	86	28	29	11	20	**RSBT25C3** OIML R60	
30.000												**RSBT30C3** OIML R60	
40.000	240	135	225,5	80	100	N°4 x 18	86	28	29	11	20	**RSBT40C3** OIML R60	

Certification ATEX

Option	Description	Code	
Ex	Version ATEX en option (pour plus d'informations, veuillez consulter le site www.diniargeo.com)	**CCATEX-1**	

Caractéristiques techniques

Nombre max. d'échelons de vérification	nLC = 3.000
Portée max.	40.000 kg
Valeur Y	Vmin = Emax / 10.000
Sensibilité nominale	2 mV/V ± 0,2 %
Effet de la température sur la sensibilité	0,0014 % / °C
Effet de la température sur le zéro	± 0,0017 % / °C
Fluage à la charge nominale après 30 min	0,02 % F.S.
Résistance d'entrée	750 Ω
Résistance de sortie	700 ± 7 Ω
Plage de tension d'alimentation nominale	5 - 18 Vdc
Résistance d'isolement	> 5.000 MΩ
Plage de zéro initial	± 1,5 % F.S.
Plage de température compensée	-10 °C / +40 °C
Plage de température de fonctionnement	-35 °C / +65 °C
Charge limite admissible	> 150 % F.S.
Charge ultime avant rupture	300 % F.S.
Câble blindé	Ø 6 mm l = 15 m

DSBI | DOUBLE CISAILLEMENT

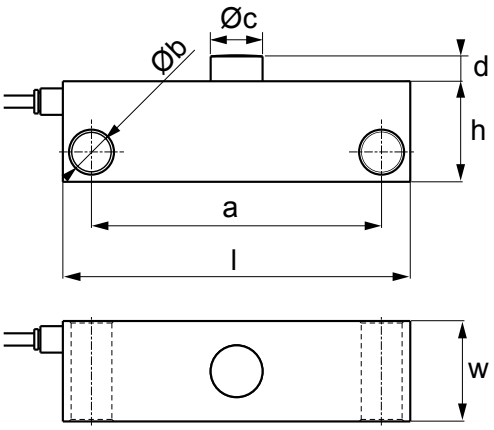

OIML R60 | IP68 | C4 | Ex | ACIER INOX 17-4 PH

Codes versions

Max. (kg)	l (mm)	w (mm)	h (mm)	a (mm)	b Ø (mm)	c Ø (mm)	d (mm)	Code	
10.000	170	49,2	49,2	142	N°2 x 20	25,4	12,7	DSBI10	
20.000								DSBI20	
30.000								DSBI30	

Certification ATEX

Option	Description	Code	
Ex	Version ATEX en option (pour plus d'informations, veuillez consulter le site www.diniargeo.com)	CCATEX-1	

Caractéristiques techniques

Nombre max. d'échelons de vérification	nLC = 4.000
Portée max.	30.000 kg
Valeur Y	Vmin = Emax / 10.000
Sensibilité nominale	2 mV/V ± 0,1 %
Effet de la température sur la sensibilité	0,00097 % / °C
Effet de la température sur le zéro	0,00116 % / °C
Hystérésis	± 0,015 % F.S.
Non-linéarité	± 0,015 % F.S.
Fluage à la charge nominale après 4 heures	< 0,02 % F.S.
Résistance d'entrée	700 ± 10 Ω
Résistance de sortie	700 ± 10 Ω
Plage de tension d'alimentation nominale	5 - 15 Vdc
Résistance d'isolement	> 5.000 MΩ
Plage de zéro initial	± 2 % F.S.
Plage de température compensée	-10 °C / +40 °C
Plage de température de fonctionnement	-30 °C / +85 °C
Charge limite admissible	150 % F.S.
Charge ultime avant rupture	300 % F.S.
Câble blindé	Ø 5 mm l = 15 m

Options et accessoires principales *(pour une liste complète veuillez consulter le site www.diniargeo.com)*

Kits de montage	Matériau	Portée Max. (kg)	Force de levage Max. (kN)	Force latérale Max. (kN)	Code	
	Acier inox	Jusqu'à 30.000 kg	-	-	KDSBN (capteur pas inclu)	

KDSBN | KIT DE MONTAGE

Kits de montage pour les capteurs en Double Cisaillement série DSBI jusqu'à 30.000 kg. Adaptés pour le pesage de trémies, de silos et de réservoirs de grande capacité.

ACIER INOX

Codes versions

Kits de montage	Matériau	Poids (kg)	Portée Max. (kg)	Force de levage Max. (kN)	Force latérale Max. (kN)	Code	
	Acier inox	7,3	Jusqu'à 30.000 kg (portée du capteur de charge)	-	-	**KDSBN** (capteur pas inclu)	

Certification ATEX

Option	Description	Code	
	Version ATEX de la PLATEFORME / du KIT DE MONTAGE (pour la déclaration du capteur voyez le code CCATEX) seulement si la plateforme de pesage a été commandée sans indicateur, autrement, se référer aux certifications disponibles pour l'indicateur choisi.	**DCATEXMECH**	

Caractéristiques techniques

Structure en acier inox AISI 304
Système anti-soulèvement
Système de boutons et de contournement pour faciliter le transport et la maintenance
Écrous de protection contre les surcharges
Système d'auto-centrage / de contournement électrostatique
Grande résistance aux forces latérales
Boutons de maintien en position haute pour une installation plus facile ou pour le remplacement du capteur
Version ATEX disponible pour les zones 1&21, 2&22

Options et accessoires principales *(pour une liste complète veuillez consulter le site www.diniargeo.com)*

Option	Description	Code	
	Stabilisateur en acier galvanisé avec double joint rotulé. Max. 100 kN. Pour une bonne installation, il nécessite de 2xLNKST.	**LNK2635**	
	Plaque simple pour l'installation du stabilisateur. Equipée de vis de fixation. Pour une bonne installation, elle nécessite d'un LNK2635 et d'un autre LNKST.	**LNKST**	
	Câble pour la mise à la terre du kit de pesage. Câble de section 16 mm^2, œillet de 13 mm.	**GNDC**	

Ce kit a été conçu pour permettre le bon fonctionnement des capteurs et la précision de pesage requise, dans les limites décrites dans le manuel technique.

Conception technique (mm)

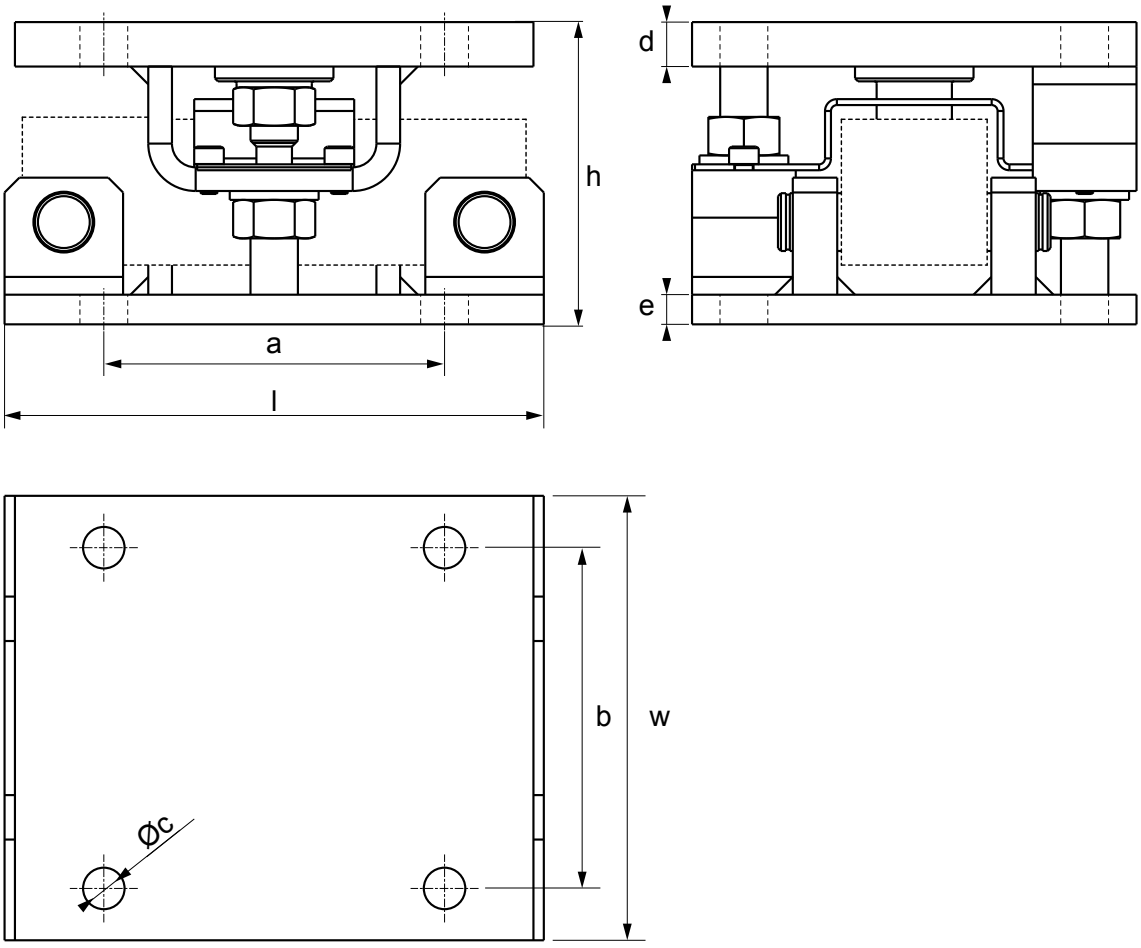

Max. (kg)	**l** (mm)	**w** (mm)	**h** (mm)	**a** (mm)	**b** (mm)	**c** Ø (mm)	**d** (mm)	**e** (mm)	**Code**
30.000	182	150	102	115	115	N°8 x 14	15	10	**KDSBN**

STU 1K | TRACTION

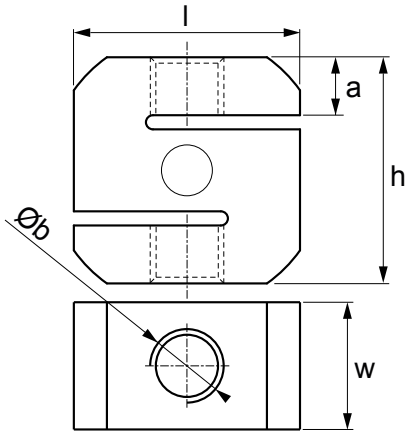

OIML R60 | IP68 | C3 | ACIER INOX

Codes versions

Max. (kg)	l (mm)	w (mm)	h (mm)	a (mm)	b Ø (mm)	Code	
2.000	80	45	80	20,5	N°2 x M16	**STU2000-1KD**	OIML R60
5.000	80	45	80	20,5	N°2 x M24	**STU5000-1KD**	OIML R60
8.000						**STU8000-1KD**	OIML R60
10.000	80	52	80	20,5	N°2 x M24	**STU10000-1KD**	OIML R60

Caractéristiques techniques

Nombre max. d'échelons de vérification	nLC = 3.000
Portée max.	10.000 kg
Valeur Y	-
Sensibilité nominale	2 mV/V ± 0,1 %
Effet de la température sur la sensibilité	0,02 % F.S. / 10°C
Effet de la température sur le zéro	0,02 % F.S. / 10°C
Hystérésis	± 0,03 % F.S.
Non-linéarité	± 0,03 % F.S.
Fluage à la charge nominale après 30 min	± 0,03 % F.S.
Résistance d'entrée	1000 ± 20 Ω
Résistance de sortie	1000 ± 20 Ω (Compression) / ± 5 Ω (Traction)
Plage de tension d'alimentation nominale	5 - 15 Vdc
Résistance d'isolement	> 5.000 MΩ
Plage de zéro initial	± 1 % F.S.
Plage de température compensée	-10 °C / +50 °C
Plage de température de fonctionnement	-20 °C / +60 °C
Charge limite admissible	120 % F.S.
Charge ultime avant rupture	300 % F.S.
Répétabilité	± 0,02 % F.S.
Câble blindé	Ø 5 mm l = 3 m

DINI ARGEO
Les informations contenues dans ce document peuvent être modifiées sans préavis.

Options et accessoires principales *(pour une liste complète veuillez consulter le site www.diniargeo.com)*

Option	Description	Filetage	Code	
	Support sphérique rotulé M16. Capacité max. de levage de 2000kg.	M16	**RBJM16**	
	Chape M16 avec axe, pour combinaison avec RBJM16.	M16	**CLVM16**	

Code	d (mm)	g (mm)	l_1 (mm) min.	d_2 (mm)	h (mm)	l_2 (mm)	b (mm)
RBJM16	17	M16	36	46	69	92	14

Code	d_1 (mm)	g (mm)	a_1 (mm)	a_2 (mm)	b_1 (mm)	d_2 (mm)	d_3 (mm)	l_1 (mm)	l_2 (mm)	l_2 (mm) var. max.
CLVM16	16	32	32	32	12	M16	26	83	64	0,4

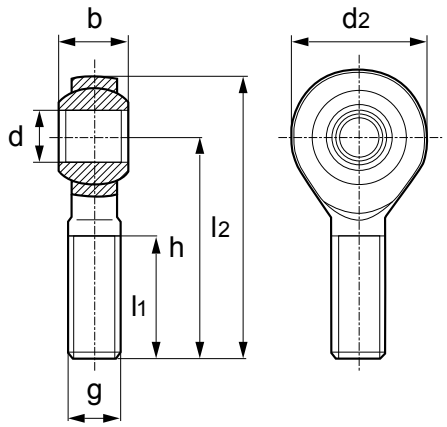

RBJ

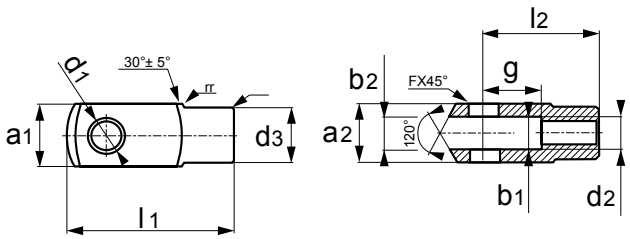

CLV

STFC | TRACTION

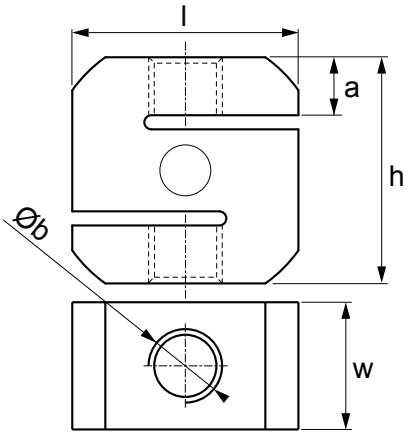

OIML R60 | IP67 | C3 | Ex | ACIER NICKELÉ

Codes versions

Max. (kg)	l (mm)	w (mm)	h (mm)	a Ø (mm)	b Ø (mm)	Code	
2.000	80	42	80	20	N°2 x M16	**STFC2000** OIML R60	
5.000	80	42	80	20	N°2 x M24	**STFC5000** OIML R60	
10.000	80	52	80	20	N°2 x M24	**STFC10000** OIML R60	

Certification ATEX

Option	Description	Code	
Ex	Version ATEX en option (pour plus d'informations, veuillez consulter le site www.diniargeo.com)	**CCATEX-1**	

Caractéristiques techniques

Nombre max. d'échelons de vérification	nLC = 3.000
Portée max.	10.000 kg
Valeur Y	Vmin = Emax / 10.000
Sensibilité nominale	2 mV/V ± 0,1 %
Effet de la température sur la sensibilité	0,02 % / °C
Effet de la température sur le zéro	0,02 % / °C
Hystérésis	± 0,02 % F.S.
Non-linéarité	± 0,02 % F.S.
Fluage à la charge nominale après 4 heures	0,03 % F.S.
Résistance d'entrée	1.000 ± 110 Ω
Résistance de sortie	1.000 ± 10 Ω
Plage de tension d'alimentation nominale	5 - 15 Vdc
Résistance d'isolement	> 5.000 MΩ
Plage de zéro initial	± 2 % F.S.
Plage de température compensée	-10 °C / +40 °C
Plage de température de fonctionnement	-30 °C / +85 °C
Charge limite admissible	150 % F.S.
Charge ultime avant rupture	300 % F.S.
Répétabilité	0,01 % F.S.
Câble blindé	Ø 5 mm — l = 5 m

DINI ARGEO
Les informations contenues dans ce document peuvent être modifiées sans préavis.

Options et accessoires principales *(pour une liste complète veuillez consulter le site www.diniargeo.com)*

Option	Description	Filetage	Code	
	Support sphérique rotulé M16. Capacité max. de levage de 2.000 kg.	M16	**RBJM16**	
	Chape M16 avec axe, pour combinaison avec RBJM16.	M16	**CLVM16**	
	Support sphérique rotulé M24. Capacité max. de levage de 5.000 kg.	M24	**RBJM24**	
	Chape M24 avec axe, pour combinaison avec RBJM24.	M24	**CLVM24-1**	

Code	d (mm)	g (mm)	l_1 (mm) min.	d_2 (mm)	h (mm)	l_2 (mm)	b (mm)
RBJM16	17	M16	36	46	69	92	14
RBJM24	25	M24	53	64	94	126	20

Code	d_1 (mm)	g (mm)	a_1 (mm)	a_2 (mm)	b_1 (mm)	d_2 (mm)	d_3 (mm)	l_1 (mm)	l_2 (mm)	l_2 (mm) var. max.
CLVM16	16	32	32	32	12	M16	26	83	64	0,4
CLVM24	25	50	50	50	25	M24	42	132	100	0,4

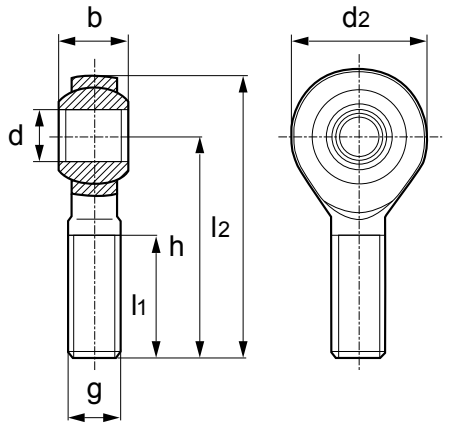

RBJ

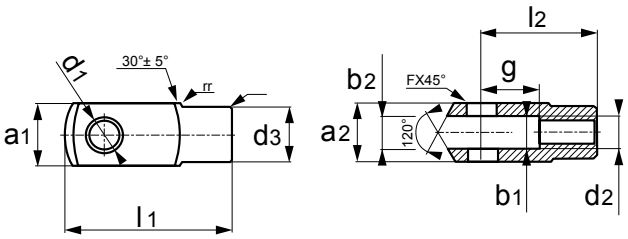

CLV

SL | TRACTION

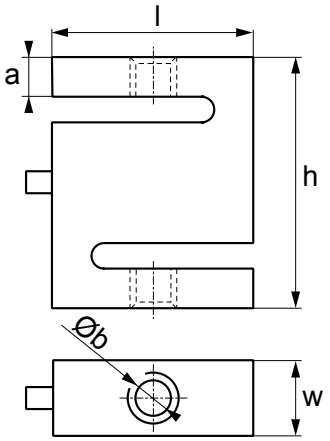

Codes versions

Max. (kg)	**l** (mm)	**w** (mm)	**h** (mm)	**a** (mm)	**b** Ø (mm)	**Code**	
15	51	13	64	10,5	N°2 x M8	**SL15**	
30						**SL30**	
50						**SL50**	
100	51	19	76	13,5	N°2 x M12	**SL100**	
300						**SL300**	
500						**SL500**	
1.000	54	25,4	76	13,5	N°2 x M12	**SL1000**	

Caractéristiques techniques

Nombre max. d'échelons de vérification	-
Portée max.	1.000 kg
Valeur Y	-
Sensibilité nominale	2 mV/V ± 10 %
Effet de la température sur la sensibilité	0,02 % / °C
Effet de la température sur le zéro	0,02 % / °C
Hystérésis	0,02 % F.S.
Non-linéarité	0,02 % F.S.
Fluage à la charge nominale après 4 heures	0,03 % F.S.
Résistance d'entrée	381 ± 10 Ω
Résistance de sortie	350 ± 3 Ω
Plage de tension d'alimentation nominale	5 - 15 Vdc
Résistance d'isolement	> 5.000 MΩ
Plage de zéro initial	± 2 % F.S.
Plage de température compensée	-10 °C / +40 °C
Plage de température de fonctionnement	-30 °C / +85 °C
Charge limite admissible	150 % F.S.
Charge ultime avant rupture	300 % F.S.
Répétabilité	0,01 % F.S.
Câble blindé	Ø 5,5 mm l = 5 m

DINI ARGEO
Les informations contenues dans ce document peuvent être modifiées sans préavis.

Options et accessoires principales *(pour une liste complète veuillez consulter le site www.diniargeo.com)*

Option	Description	Filetage	Code	
	Support sphérique rotulé M8. Capacité max. de levage de 600 kg. Pour capteurs jusqu'à 50 kg.	M8	**RBJM8**	
	Chape M8 avec axe, pour combinaison avec RBJM8. Pour capteurs jusqu'à 50 kg.	M8	**CLVM8**	
	Support sphérique rotulé M12. Capacité max. de levage de 1.000 kg. Pour capteurs de 100 à 1.000 kg.	M12	**RBJM12**	
	Chape M12 avec axe, pour combinaison avec RBJM12. Pour capteurs de 100 à 1.000 kg.	M12	**CLVM12**	

Code	d (mm)	g (mm)	l_1 (mm) min.	d_2 (mm)	h (mm)	l_2 (mm)	b (mm)
RBJM8	8	M8	22	24	42	54	8
RBJM12	12	M12	28	34	54	71	10

Code	d_1 (mm)	g (mm)	a_1 (mm)	a_2 (mm)	b_1 (mm)	d_2 (mm)	d_3 (mm)	l_1 (mm)	l_2 (mm)	l_2 (mm) var. max.
CLVM8	8	16	16	16	8	M8	14	42	32	0,4
CLVM12	12	24	24	24	12	M12	20	62	48	0,4

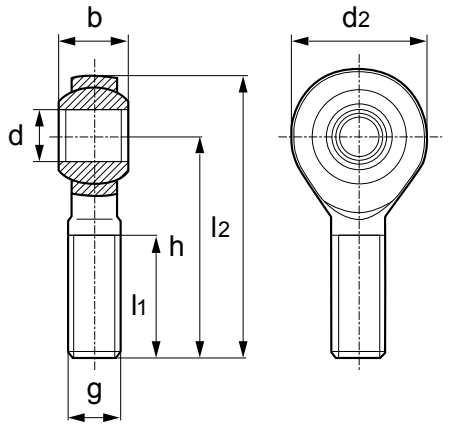

RBJ

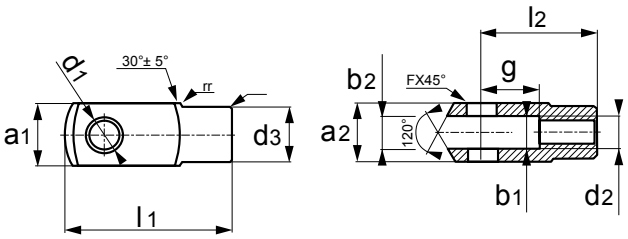

CLV

CPX | COMPRESSION

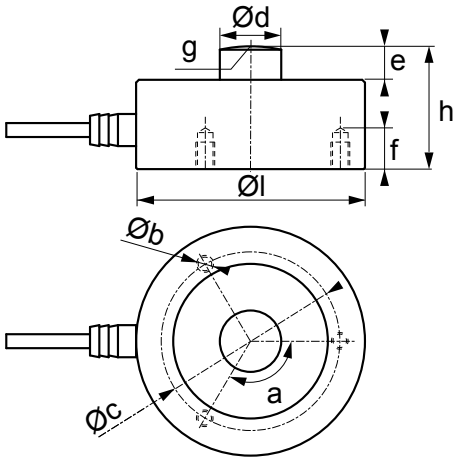

OIML R60 | IP68 | IP69K | C3 | Ex | ACIER INOX

Codes versions

Max. (kg)	l Ø (mm)	h (mm)	a (°)	b Ø (mm)	c Ø (mm)	d Ø (mm)	e (mm)	f (mm)	g (mm)	Code
250	82	44	120°	3 x M8	68	22	12	21	R120	**CPX250**
500										**CPX500**
1.000										**CPX1000**
2.500										**CPX2500** OIML R60
5.000										**CPX5000** OIML R60
7.500										**CPX7500** OIML R60
10.000										**CPX10000** OIML R60
12.500										**CPX12500** OIML R60
15.000	100	48,5	120°	3 x M10	80	28	13,5	24	R120	**CPX15000**
30.000	126	54	120°	3 x M12	90	35	14	30	R120	**CPX30000**
50.000	165	80	120°	3 x M16	130	60	20	28	R300	**CPX50000**
100.000										**CPX100000**
Jusqu'à 1.000.000	-	-	-	-	-	-	-	-	-	**Sur demande**

Caractéristiques techniques

Nombre max. d'échelons de vérification	nLC = 3.000	
Portée max.	100.000 kg	
Valeur Y	Vmin = Emax / 10.000	
Sensibilité nominale	2 mV/V ± 0,5 %	
Effet de la température sur la sensibilité	0,02 % / 10 °C	
Effet de la température sur le zéro	0,02 % / 10 °C	
Hystérésis	0,05 % F.S.	
Non-linéarité	0,05 % F.S.	
Fluage à la charge nominale après 30 min	0,02 % F.S.	
Résistance d'entrée	750 ± 10 Ω	
Résistance de sortie	700 ± 5 Ω	
Plage de tension d'alimentation nominale	5 - 15 Vdc	
Résistance d'isolement	> 5.000 MΩ	
Plage de zéro initial	± 1 % F.S.	
Plage de température compensée	-10 °C / +50 °C	
Plage de température de fonctionnement	-20 °C / +60 °C	
Charge limite admissible	120 % F.S.	
Charge ultime avant rupture	300 % F.S.	
Répétabilité	0,02 % F.S.	
Câble blindé	CPX 250 ... 5.000 kg :	CPX 7.500 ... 100.000 kg :
	Ø 5 mm — l = 5 m	Ø 5 mm — l = 10 m

Certifications

Option	Description	Code	
	Version ATEX en option (pour plus d'informations, veuillez consulter le site www.diniargeo.com)	**CCATEX-1**	
IP69K	Version IP69K pour un capteur	**IP69KLC**	

Options et accessoires principales *(pour une liste complète veuillez consulter le site www.diniargeo.com)*

Kits de montage	Matériau	UNI EN 1090	Portée Max. (kg)	Force de levage Max. (kN)	Force latérale Max. (kN)	Code	
	Acier nickelé	-	Jusqu'à 12.500 kg	45	25	**KCPN10A** (capteur pas inclu)	
	Acier inox	-	Jusqu'à 12.500 kg	45	25	**KCPN10** (capteur pas inclu)	
	Acier inox	•	Jusqu'à 12.500 kg	45	25	**KCPN10PRO** (capteur pas inclu)	
	Acier inox	-	15.000 kg	45	25	**KCPN15** (capteur pas inclu)	
	Acier inox	-	30.000 kg	45	30	**KCPN30** (capteur pas inclu)	
	Acier zingué	-	CPX - 30.000 kg CPA - De 20.000 à 50.000 kg	130	100	**KCP50-NS** (capteur pas inclu)	
	Acier zingué	•	CPX - 30.000 kg CPA - De 20.000 à 50.000 kg	130	100	**KCP50-1090-NS** (capteur pas inclu)	
	Acier zingué	•	50.000 / 100.000 kg	400	200	**KCP100H** (capteur pas inclu)	
			Jusqu'à 1.000.000 kg	-	-	**Sur demande**	

Option	Description	Code	
	Stabilisateur en acier galvanisé avec double joint rotulé. Max. 100 kN. Pour une bonne installation, il nécessite de 2xLNKST.	**LNK2635**	
	Plaque simple pour l'installation du stabilisateur. Equipée de vis de fixation. Pour une bonne installation, elle nécessite d'un LNK2635 et d'un autre LNKST.	**LNKST**	
	Câble pour la mise à la terre du kit de pesage. Câble de section 16 mm^2, œillet de 13 mm.	**GNDC**	

Ce kit a été conçu pour permettre le bon fonctionnement des capteurs et la précision de pesage requise, dans les limites décrites dans le manuel technique.

• En standard

CPX-D | COMPRESSION

Coming 2025

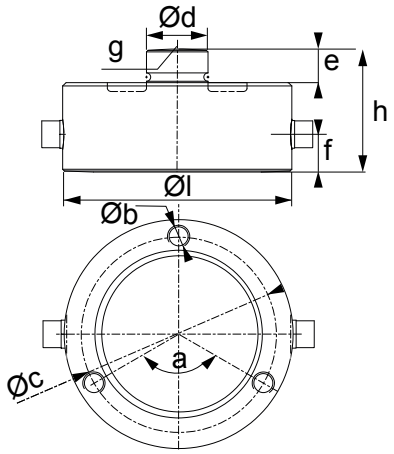

IP68 | C3 | ACIER INOX

Codes versions

Max. (kg)	l Ø (mm)	h (mm)	a (°)	b Ø (mm)	c Ø (mm)	d Ø (mm)	e (mm)	f (mm)	g (mm)	Code	
1.000	82	44	120°	3 x M8	68	22	12	21	R120	**CPX1000DC**	
2.500										**CPX2500DC**	
5.000										**CPX5000DC**	
7.500										**CPX7500DC**	
10.000										**CPX10000DC**	
15.000	100	48,5	120°	3 x M10	80	28	13,5	24	R120	**CPX15000 DC**	
30.000	126	54	120°	3 x M12	90	35	14	30	R120	**CPX30000 DC**	

Caractéristiques techniques

Nombre max. d'échelons de vérification	nLC = 3.000
Portée max.	30.000 kg
Sortie nominale numérique	200.000d
Consommation de courant	<20mA
Effet de la température sur la sensibilité	± 0,02 % / 10 °C
Effet de la température sur le zéro	± 0,02 % / 10 °C
Résolution interne	24 bit
Taux de conversion	640conv./sec.
Fluage à la charge nominale après 30 min	± 0,02 % F.S.
Plage de tension d'alimentation nominale	5 - 12 Vdc
Plage de température compensée	-10 °C / +50 °C
Plage de température de fonctionnement	-20 °C / +60 °C
Charge limite admissible	120 % F.S.
Charge ultime avant rupture	200 % F.S.
Câble blindé	Ø 5 mm — l = 5/10 m

Options et accessoires principales *(pour une liste complète veuillez consulter le site www.diniargeo.com)*

Kits de montage	Matériau	UNI EN 1090	Portée Max. (kg)	Force de levage Max. (kN)	Force latérale Max. (kN)	Code	
	Acier nickelé	-	Jusqu'à 12.500 kg	45	25	**KCPN10A** (capteur pas inclu)	
	Acier inox	-	Jusqu'à 12.500 kg	45	25	**KCPN10** (capteur pas inclu)	
	Acier inox	●	Jusqu'à 12.500 kg	45	25	**KCPN10PRO** (capteur pas inclu)	
	Acier inox	-	15.000 kg	45	25	**KCPN15** (capteur pas inclu)	
	Acier inox	-	30.000 kg	45	30	**KCPN30** (capteur pas inclu)	

Option	Description	Code	
	Stabilisateur en acier galvanisé avec double joint rotulé. Max. 100 kN. Pour une bonne installation, il nécessite de 2xLNKST.	**LNK2635**	
	Plaque simple pour l'installation du stabilisateur. Equipée de vis de fixation. Pour une bonne installation, elle nécessite d'un LNK2635 et d'un autre LNKST.	**LNKST**	

Ce kit a été conçu pour permettre le bon fonctionnement des capteurs et la précision de pesage requise, dans les limites décrites dans le manuel technique.

● En standard

CPA | COMPRESSION

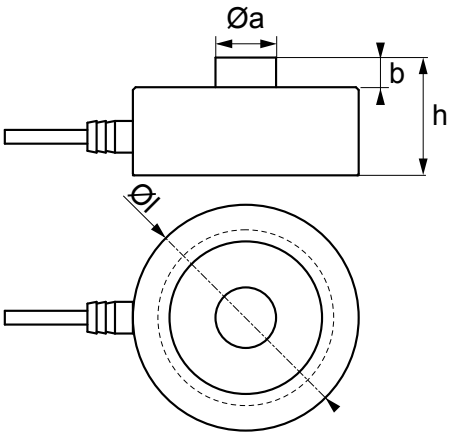

OIML R60 | IP68 | C3 | Ex | ACIER INOX

Codes versions

Max. (kg)	l Ø (mm)	h (mm)	a Ø (mm)	b (mm)	Code	
150	82	44	22	12	**CPA150**	
300					**CPA300**	
500					**CPA500**	
1.000					**CPA1000**	
2.000					**CPA2000**	OIML R60
3.000					**CPA3000**	OIML R60
5.000					**CPA5000**	OIML R60
7.000					**CPA7000**	OIML R60
10.000					**CPA10000**	OIML R60
20.000	128	54	35	14	**CPA20000**	
30.000					**CPA30000**	
50.000					**CPA50000**	
Jusqu'à 1.000.000	-	-	-	-	**Sur demande**	

Caractéristiques techniques

Nombre max. d'échelons de vérification	nLC = 3.000
Portée max.	50.000 kg
Valeur Y	Vmin = Emax / 10.000
Sensibilité nominale	2 mV/V ± 0,1 %
Effet de la température sur la sensibilité	0,0013 % / °C
Effet de la température sur le zéro	0,001 % / °C
Hystérésis	0,015 % F.S.
Non-linéarité	0,025 % F.S.
Fluage à la charge nominale après 4 heures	0,03 % F.S.
Résistance d'entrée	1100 ± 50 Ω
Résistance de sortie	1000 ± 10 Ω
Plage de tension d'alimentation nominale	5 - 15 Vdc
Erreur combinée	-
Résistance d'isolement	> 5.000 MΩ
Plage de zéro initial	± 2 % F.S.
Plage de température compensée	-10 °C / +40 °C
Plage de température de fonctionnement	-30 °C / +85 °C (*Sur demande jusqu'à 200 °C)
Plage de température de stockage	-30 °C / +90 °C
Charge limite admissible	150 % F.S.
Charge ultime avant rupture	300 % F.S.
Répétabilité	0,01 % F.S.
Câble blindé	CPA 150 ... 10.000 kg: Ø 5 mm — l = 5 m CPA 20.000 ... 50.000 kg: Ø 5 mm — l = 15 m

DINI ARGEO
Les informations contenues dans ce document peuvent être modifiées sans préavis.

Certification ATEX

Option	Description	Code	
	Version ATEX en option (pour plus d'informations, veuillez consulter le site www.diniargeo.com)	**CCATEX-1**	

Options et accessoires principales *(pour une liste complète veuillez consulter le site www.diniargeo.com)*

Option	Description	Code	
200°C	Option haute température avec compensation jusqu'à 200°C et câble spécifique (pour un capteur de charge).	**CPAHT**	
85°C	Option haute température avec compensation jusqu'à 85°C et câble standard (pour un capteur de charge).	**CPAHTL**	

Kits de montage	Matériau	UNI EN 1090	Portée Max. (kg)	Force de levage Max. (kN)	Force latérale Max. (kN)	Code	
	Acier nickelé	-	Jusqu'à 10.000 kg	45	25	**KCPN10A** (capteur pas inclu)	
	Acier inox	-	Jusqu'à 10.000 kg	45	25	**KCPN10** (capteur pas inclu)	
	Acier inox	•	Jusqu'à 10.000 kg	45	25	**KCPN10PRO** (capteur pas inclu)	
	Acier inox	-	15.000 kg	45	25	**KCPN15** (capteur pas inclu)	
	Acier zingué	-	CPX - 30.000 kg CPA - De 20.000 à 50.000 kg	130	100	**KCP50-NS** (capteur pas inclu)	
	Acier zingué	•	CPX - 30.000 kg CPA - De 20.000 à 50.000 kg	130	100	**KCP50-1090-NS** (capteur pas inclu)	
			Jusqu'à 1.000.000 kg	-	-	**Sur demande**	

• En standard

CPH | COMPRESSION

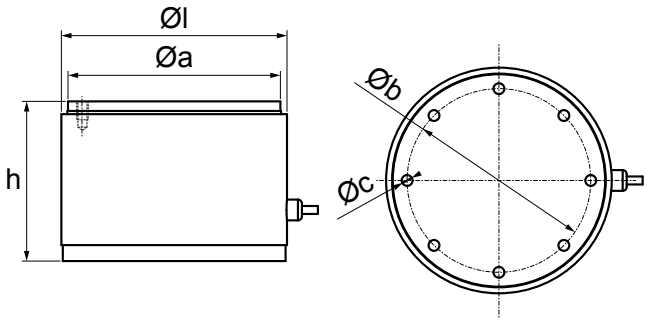

IP67

ACIER INOX

Codes versions

Max. (kg)	l Ø (mm)	h (mm)	a Ø (mm)	b Ø (mm)	c Ø (mm)	Code	
50.000	141,3	100	133	115	N°16 x M8	**CPH50**	
100.000						**CPH100**	
250.000						**CPH250**	
500.000	168	100	160,5	115	N°24 x M12	**CPH500**	
800.000	219	200	210	150	N°24 x M20	**CPH800**	
1.000.000						**CPH1000**	

Caractéristiques techniques

Nombre max. d'échelons de vérification	-	
Portée max.	1.000.000 kg	
Valeur Y	-	
Sensibilité nominale	2 mV/V ± 1 %	
Effet de la température sur la sensibilité	0,0013 % / °C	
Effet de la température sur le zéro	0,0014% / °C	
Hystérésis	0,15 % F.S.	
Non-linéarité	0,15 % F.S.	
Fluage à la charge nominale après 4 heures	0,05% F.S.	
Résistance d'entrée	1050 ± 20 Ω (de 50.000 à 500.000 kg), 1400 ± 20 Ω (de 800.000 à 1.000.000 kg)	
Résistance de sortie	1050 ± 20 Ω (de 50.000 à 500.000 kg), 1400 ± 20 Ω (de 800.000 à 1.000.000 kg)	
Plage de tension d'alimentation nominale	5 - 15 Vdc	
Erreur combinée	-	
Résistance d'isolement	> 5.000 MΩ	
Plage de zéro initial	± 2 % F.S.	
Plage de température compensée	-10 °C / +40 °C	
Plage de température de fonctionnement	-30 °C / +85 °C	
Plage de température de stockage	-30 °C / +90 °C	
Charge limite admissible	150 % F.S.	
Charge ultime avant rupture	300 % F.S.	
Répétabilité	0,1 % F.S.	
Câble blindé	CPH 50.000 ... 500.000 kg:	CPH 800.000 ... 1.000.000 kg:
	Ø 5 mm l = 15 m	Ø 5 mm l = 25 m

DINI ARGEO
Les informations contenues dans ce document peuvent être modifiées sans préavis.

Options et accessoires principales *(pour une liste complète veuillez consulter le site www.diniargeo.com)*

Kits de montage	**Matériau**	**Portée Max.** (kg)	**Force de levage Max.** (kN)	**Force latérale Max.** (kN)	**Code**	
	Acier inox	Jusqu'à 250.000 kg	-	-	**KCPXH250** (capteur pas inclu)	
	Acier inox	Jusqu'à 500.000 kg	-	-	**KCPXH500** (capteur pas inclu)	
	Acier inox	Jusqu'à 800.000 kg	-	-	**KCPXH800** (capteur pas inclu)	
	Acier inox	Jusqu'à 1.000.000 kg	-	-	**KCPXH1000** (capteur pas inclu)	

● En standard o En option

KCPNA | KIT DE MONTAGE

Kits de montage pour les capteurs en Compression séries CPX / CPA jusqu'à 12.500 / 10.000 kg. Adaptés pour le pesage de silos, de réservoirs et de trémies.

ACIER NICKELÉ

Codes versions

Kits de montage	Matériau	Poids (kg)	Portée Max. (kg)	Force de levage Max. (kN)	Force latérale Max. (kN)	Code	
	Acier nickelé	5,4	CPX - Jusqu'à 12.500 kg CPA - Jusqu'à 10.000 kg	45	25	**KCPN10A** (capteur pas inclu)	

Caractéristiques techniques

Structure en acier nickelé
Système anti-soulèvement
Système de boutons et de contournement pour faciliter le transport et la maintenance
Écrous de protection contre les surcharges
Système d'auto-centrage de raccordement entre la plaque inférieure et la plaque supérieure
Protection contre les charges électrostatiques
Grande résistance aux forces latérales
Boutons de maintien en position haute pour une installation plus facile ou pour le remplacement du capteur
Capteur factice pour le pesage de liquides

Options et accessoires principales *(pour une liste complète veuillez consulter le site www.diniargeo.com)*

Option	Description	Code	
	Stabilisateur en acier galvanisé avec double joint rotulé. Max. 100 kN. Pour une bonne installation, il nécessite de 2xLNKST.	**LNK2635**	
	Plaque simple pour l'installation du stabilisateur. Equipée de vis de fixation. Pour une bonne installation, elle nécessite d'un LNK2635 et d'un autre LNKST.	**LNKST**	
	Câble pour la mise à la terre du kit de pesage. Câble de section 16 mm^2, œillet de 13 mm.	**GNDC**	

Ce kit a été conçu pour permettre le bon fonctionnement des capteurs et la précision de pesage requise, dans les limites décrites dans le manuel technique.

Conception technique (mm)

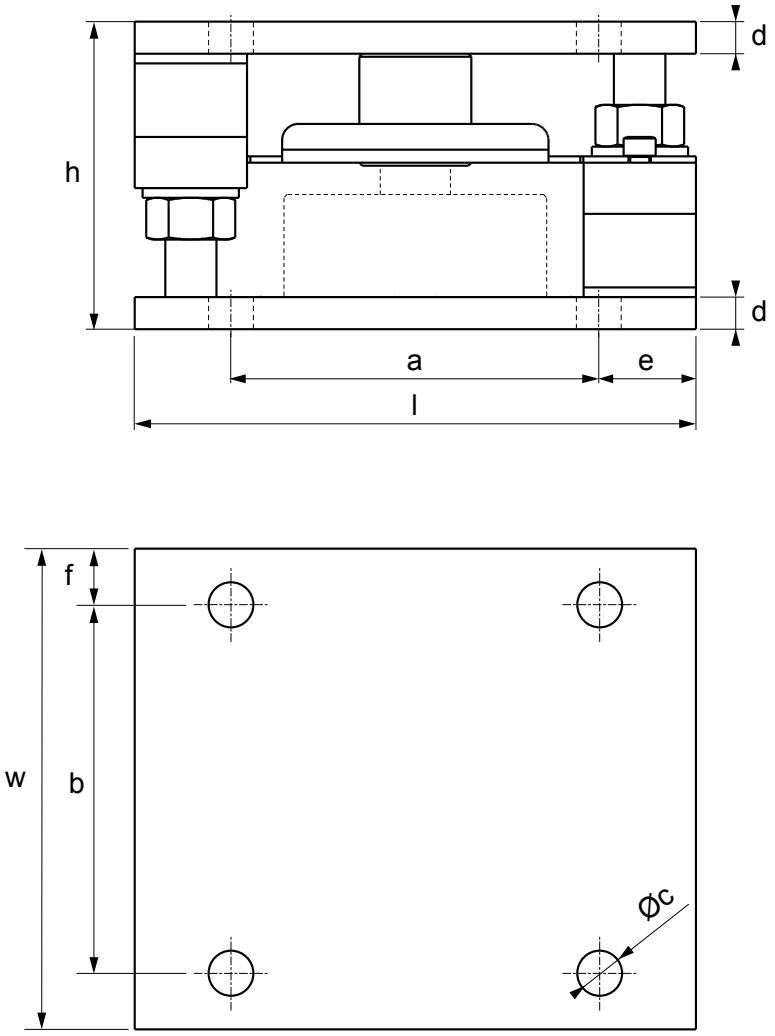

Max. (kg)	**l** (mm)	**w** (mm)	**h** (mm)	**a** (mm)	**b** (mm)	**c** Ø (mm)	**d** (mm)	**e** (mm)	**f** (mm)	**Code**
12.500	175	150	96	115	115	N°8 x 14	10	30	17,5	**KCPN10A**

KCPN | KIT DE MONTAGE

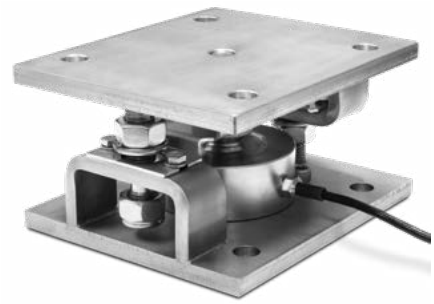

Kits de montage pour les capteurs en Compression séries CPX / CPA jusqu'à 100.000 kg. Adaptés pour le pesage de silos, de réservoirs et de grandes trémies.

ACIER INOX

UNI EN 1090

Codes versions

Kits de montage	Matériau	UNI EN 1090	Poids (kg)	Portée Max. (kg)	Force de levage Max. (kN)	Force latérale Max. (kN)	Code	
	Acier inox	-	5,4	CPX - Jusqu'à 12.500 kg CPA - Jusqu'à 10.000 kg	45	25	**KCPN10** (capteur pas inclu)	
	Acier inox	•	5,4	CPX - Jusqu'à 12.500 kg CPA - Jusqu'à 10.000 kg	45	25	**KCPN10PRO** (capteur pas inclu)	
	Acier inox	-	5,4	CPX - 15.000 kg	45	25	**KCPN15** (capteur pas inclu)	
	Acier inox	-	9,4	CPX - 30.000 kg	45	30	**KCPN30** (capteur pas inclu)	
	Acier inox	-	41,6	CPX - De 50.000 kg à 100.000 kg	90	40	**KCPN100** (capteur pas inclu)	

Certification ATEX

Option	Description	Code	
	Version ATEX de la PLATEFORME / du KIT DE MONTAGE (pour la déclaration du capteur voyez le code CCATEX) seulement si la plateforme de pesage a été commandée sans indicateur, autrement, se référer aux certifications disponibles pour l'indicateur choisi.	**DCATEXMECH**	

Caractéristiques techniques

Structure en acier inox AISI 304
Système anti-soulèvement
Système de boutons et de contournement pour faciliter le transport et la maintenance
Écrous de protection contre les surcharges
Système d'auto-centrage de raccordement entre la plaque inférieure et la plaque supérieure
Protection contre les charges électrostatiques
Grande résistance aux forces latérales
Boutons de maintien en position haute pour une installation plus facile ou pour le remplacement du capteur
Capteur factice pour le pesage de liquides
Version ATEX disponible pour les zones 1&21, 2&22

Ce kit a été conçu pour permettre le bon fonctionnement des capteurs et la précision de pesage requise, dans les limites décrites dans le manuel technique.

Conception technique (mm)

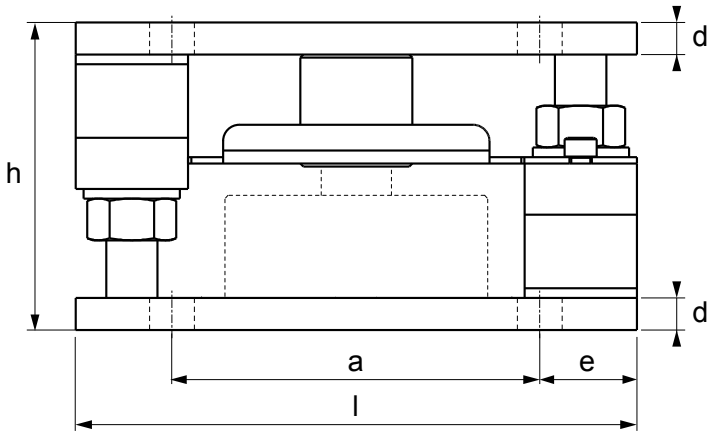

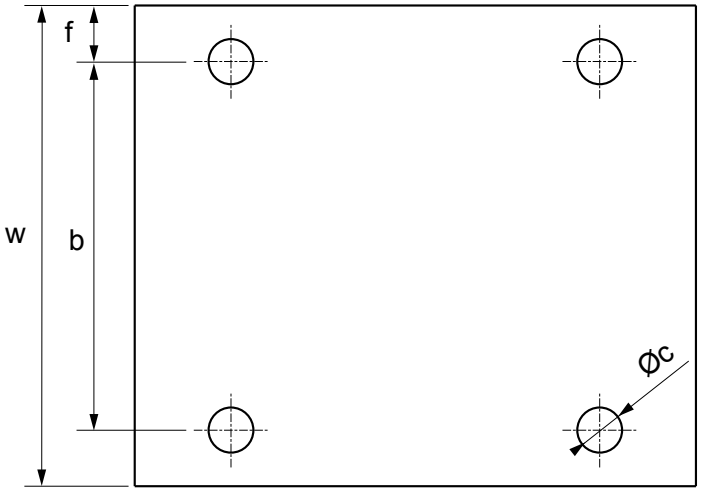

Max. (kg)	l (mm)	w (mm)	h (mm)	a (mm)	b (mm)	c Ø (mm)	d (mm)	e (mm)	f (mm)	Code
12.500	175	150	96	115	115	N°8 x 14	10	30	17,5	**KCPN10**
										KCPN10PRO
15.000										**KCPN15**
30.000	230	200	118	160	160	N°8 x 17	10	30	17,5	**KCPN30**
100.000	320	320	154	250	250	N°8 x 23	20	35	35	**KCPN100**

Options et accessoires principales *(pour une liste complète veuillez consulter le site www.diniargeo.com)*

Option	Description	Code	
	Stabilisateur en acier galvanisé avec double joint rotulé. Max. 100 kN. Pour une bonne installation, il nécessite de 2xLNKST.	**LNK2635**	
	Plaque simple pour l'installation du stabilisateur. Equipée de vis de fixation. Pour une bonne installation, elle nécessite d'un LNK2635 et d'un autre LNKST.	**LNKST**	
	Câble pour la mise à la terre du kit de pesage. Câble de section 16 mm², œillet de 13 mm.	**GNDC**	

KCP50 | KIT DE MONTAGE

Kits de montage pour les capteurs en Compression de la série CPX 30.000 kg et CPA 20.000 kg à 50.000 kg. Adaptés au pesage de grands silos, de réservoirs et de trémies.

UNI EN 1090

ACIER ZINGUÉ

Codes versions

Kits de montage	Matériau	Poids (kg)	Portée Max. (kg)	Force de levage Max. (kN)	Force latérale Max. (kN)	UNI EN 1090	Code	
	Acier zingué	27	CPX - 30.000 kg CPA - De 20.000 à 50.000 kg	130	100	-	**KCP50-NS** (capteur pas inclu)	
	Acier zingué	27	CPX - 30.000 kg CPA - De 20.000 à 50.000 kg	130	100	•	**KCP50-1090-NS** (capteur pas inclu)	

Certification ATEX

Option	Description	Code	
	Version ATEX de la PLATEFORME / du KIT DE MONTAGE (pour la déclaration du capteur voyez le code CCATEX) seulement si la plateforme de pesage a été commandée sans indicateur, autrement, se référer aux certifications disponibles pour l'indicateur choisi.	**DCATEXMECH**	

Caractéristiques techniques

Structure en acier zingué
Système anti-soulèvement
Système de boutons et de contournement pour faciliter le transport et la maintenance
Écrous de protection contre les surcharges
Grande résistance aux forces latérales
Boutons de maintien en position haute pour une installation plus facile ou pour le remplacement du capteur
Capteur factice pour le pesage de liquides

Options et accessoires principales *(pour une liste complète veuillez consulter le site www.diniargeo.com)*

Option	Description	Code	
	Stabilisateur en acier zingué, avec double joint rotulé. Max 29 kN.	**LNK20**	
	Câble pour la mise à la terre du kit de pesage. Câble de section 16 mm^2, œillet de 13 mm.	**GNDC**	

Ce kit a été conçu pour permettre le bon fonctionnement des capteurs et la précision de pesage requise, dans les limites décrites dans le manuel technique.

Conception technique (mm)

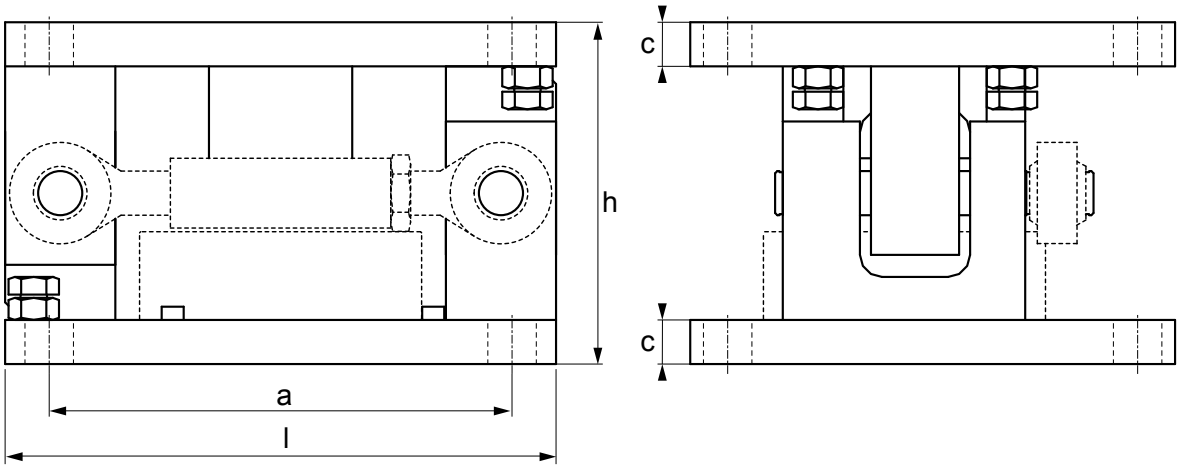

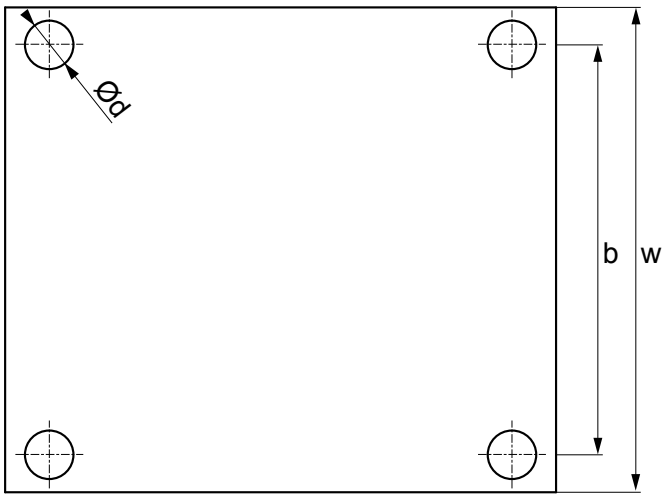

Max. (kg)	**l** (mm)	**w** (mm)	**h** (mm)	**a** (mm)	**b** (mm)	**c** (mm)	**d** Ø (mm)	**Code**
50.000	250	230	155	210	186	20	22	**KCP50-NS**
								KCP50-1090-NS

KCP100H | KIT DE MONTAGE

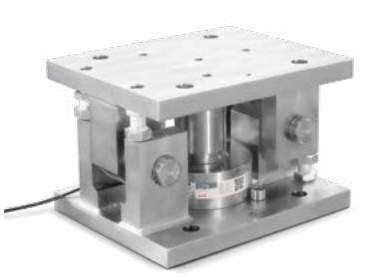

Kits de montage pour les capteurs en Compression série CPX de 50.000 à 100.000 kg. Adaptés au pesage de grands silos, de réservoirs et de trémies.

ACIER ZINGUÉ

UNI EN 1090

Codes versions

Kits de montage	Matériau	Poids (kg)	Portée Max. (kg)	Force de levage Max. (kN)	Force latérale Max. (kN)	UNI EN 1090	Code	
	Acier zingué	90	CPX - De 50.000 kg à 100.000 kg	400	200	-	**KCP100H** (capteur pas inclu)	
	Acier zingué	90	CPX - De 50.000 kg à 100.000 kg	400	200	•	**KCP100H-1090** (capteur pas inclu)	

Caractéristiques techniques

Structure en acier zingué
Double système anti-soulèvement
Système de boutons et de contournement pour faciliter le transport et la maintenance
Écrous de protection contre les surcharges
Grande résistance aux forces latérales
Boutons de maintien en position haute pour une installation plus facile ou pour le remplacement du capteur
Structure en acier inox disponible sur demande

Options et accessoires principales *(pour une liste complète veuillez consulter le site www.diniargeo.com)*

Option	Description	Code	
	Câble pour la mise à la terre du kit de pesage. Câble de section 16 mm^2, œillet de 13 mm.	**GNDC**	

Ce kit a été conçu pour permettre le bon fonctionnement des capteurs et la précision de pesage requise, dans les limites décrites dans le manuel technique.

Conception technique (mm)

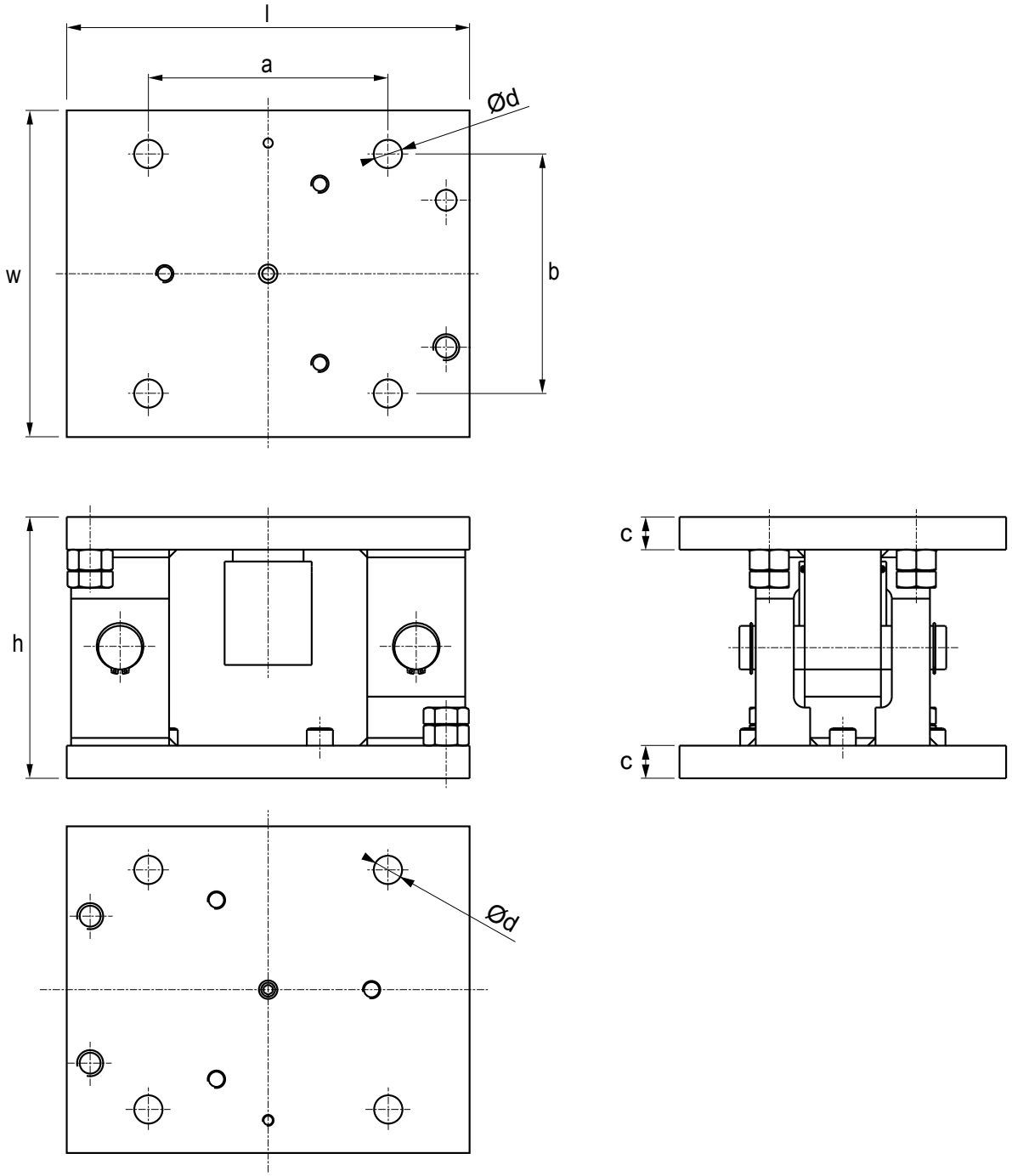

Max. (kg)	**l** (mm)	**w** (mm)	**h** (mm)	**a** (mm)	**b** (mm)	**c** (mm)	**d** Ø (mm)	**Code**
100.000	370	300	240 / 250	220	220	30	26	**KCP100H**

RCA | COLONNE

OIML R60 | IP68 | C4 | Ex | ACIER INOX

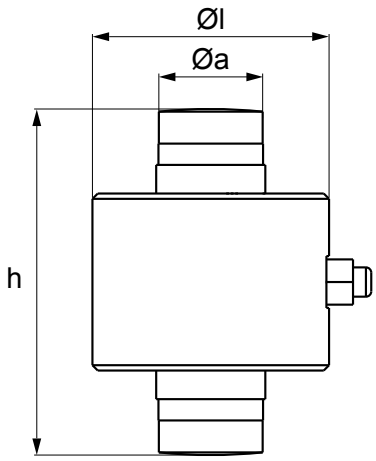

Codes versions

Max. (kg)	l Ø (mm)	h (mm)	a Ø (mm)	Code	
30.000	88,9	130	39	RCA30C4 OIML R60	

Certification ATEX

Option	Description	Code	
Ex	Version ATEX en option (pour plus d'informations, veuillez consulter le site www.diniargeo.com)	CCATEX-1	

Caractéristiques techniques

Nombre max. d'échelons de vérification	nLC = 4.000
Portée max.	30.000 kg
Valeur Y	Vmin = Emax / 10.000
Sensibilité nominale	2 mV/V ± 10 %
Effet de la température sur la sensibilité	± 0,011 % / °C
Effet de la température sur le zéro	± 0,0014 % / °C
Fluage à la charge nominale après 30 min	0,018 % F.S.
Résistance d'entrée	815 ± 20 Ω
Résistance de sortie	700 ± 0.35 Ω
Plage de tension d'alimentation nominale	5 - 15 Vdc
Erreur combinée	± 0,013 % F.S.
Résistance d'isolement	5.000 MΩ / 50 V
Plage de zéro initial	< ± 2,5 % F.S.
Plage de température compensée	-10 °C / +40 °C
Plage de température de fonctionnement	-20 °C / +60 °C
Charge limite admissible	150 % F.S.
Charge ultime avant rupture	300 % F.S.
Câble blindé	Ø 7 mm l = 20 m

Options et accessoires principales *(pour une liste complète veuillez consulter le site www.diniargeo.com)*

Kits de montage	Matériau	Description	Code	
	Acier zingué	Kit de 2 plaques avec articulation pour auto-alignement et plaque de fixation	KRCA	

RL5426 PLUS | COLONNE

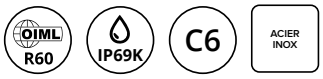

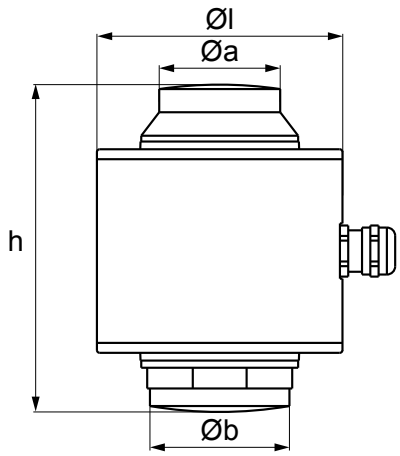

Codes versions

Max. (kg)	l Ø (mm)	h (mm)	Code	
20.000	88,9	118,5	RL5426-20T	
30.000			RL5426-30T	
40.000			RL5426-40T	
50.000			RL5426-50T	

Caractéristiques techniques

Nombre max. d'échelons de vérification	nLC = 6.000
Portée max.	50.000 kg
Valeur Y	Vmin = Emax / 18.000
Sensibilité nominale	2 mV/V ± 0,0001 %
Effet de la température sur la sensibilité	0,008 % F.S. / 10°C
Effet de la température sur le zéro	0,02 % F.S. / 10°C
Fluage à la charge nominale après 30 min	0,01 % F.S.
Résistance d'entrée	800 ± 3 Ω
Résistance de sortie	700 ± 3 Ω
Plage de tension d'alimentation nominale	5 - 15 Vdc
Erreur combinée	0,015 % F.S.
Résistance d'isolement	> 5.000 MΩ
Plage de zéro initial	-
Plage de température compensée	-10 °C / +40 °C
Plage de température de fonctionnement	-35 °C / +70 °C
Plage de température de stockage	-40 °C / +80 °C
Charge limite admissible	120 % F.S.
Charge ultime avant rupture	300 % F.S.
Câble blindé	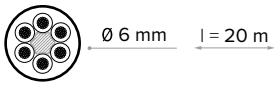

Options et accessoires

Kits de montage	Matériau	Portée Max. (kg)	Force de levage Max. (kN)	Force latérale Max. (kN)	Code	
	Acier inox	-	-	-	**173798**	
	Acier zingué	Jusqu'à 40.000 kg (portée du capteur de charge)	82	67	**173801**	

RL5416 | COLONNE

OIML R60 | IP69K | C4 | ACIER INOX

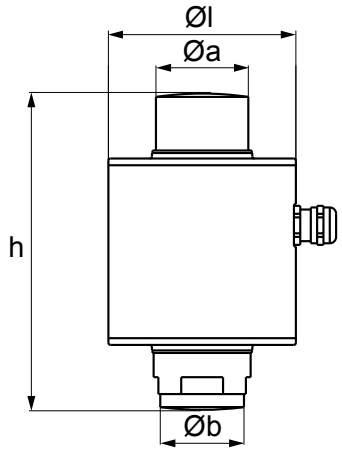

Codes versions

Max. (kg)	l Ø (mm)	h (mm)	Code	
20.000	88,9	150	RL5416-20T OIML R60	
30.000			RL5416-30T OIML R60	
40.000			RL5416-40T OIML R60	
50.000			RL5416-50T OIML R60	

Caractéristiques techniques

Nombre max. d'échelons de vérification	nLC = 4.000
Portée max.	50.000 kg
Valeur Y	Vmin = Emax / 14.000
Sensibilité nominale	2 mV/V ± 0,05 %
Effet de la température sur la sensibilité	0,01 % F.S. / 10°C
Effet de la température sur le zéro	0,02 % F.S. / 10°C
Fluage à la charge nominale après 30 min	0,014 % F.S.
Résistance d'entrée	800 ± 5 Ω
Résistance de sortie	700 ± 3 Ω
Plage de tension d'alimentation nominale	5 - 15 Vdc
Erreur combinée	0,022 % F.S.
Résistance d'isolement	> 5.000 MΩ
Plage de zéro initial	-
Plage de température compensée	-10 °C / +40 °C
Plage de température de fonctionnement	-35 °C / +70 °C
Plage de température de stockage	-40 °C / +80 °C
Charge limite admissible	120 % F.S.
Charge ultime avant rupture	300 % F.S.
Câble blindé	Ø 6 mm — l = 20 m

Options et accessoires

Kits de montage	Matériau	Description	Code	
	Acier inox	Kit de 2 plaques avec articulation pour auto-alignement du capteur	**173793**	

DINI ARGEO
Les informations contenues dans ce document peuvent être modifiées sans préavis.

RCPT | COLONNE

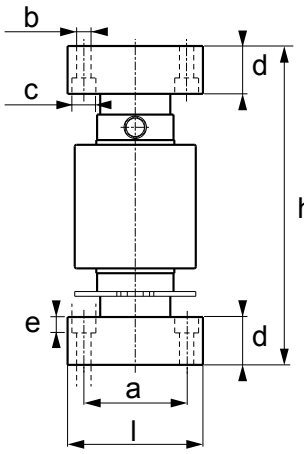

Codes versions

Max. (kg)	**l** Ø (mm)	**h** (mm)	**a** (mm)	**b** Ø (mm)	**c** Ø (mm)	**d** (mm)	**e** (mm)	**Code**	
20.000	85	200	64,5	N°4 x 9	N°4 x 15	30	10	**RCPT20C3-1**	
30.000								**RCPT30C3NC-1***	
30.000								**RCPT30C3-1**	
50.000								**RCPT50C3-1**	

**NC = Version sans cups*

Certification ATEX

Option	**Description**	**Code**	
	Version ATEX en option (pour plus d'informations, veuillez consulter le site www.diniargeo.com)	**CCATEX-1**	

Caractéristiques techniques

Nombre max. d'échelons de vérification	nLC = 3.000
Portée max.	50.000 kg
Valeur Y	Vmin = Emax / 10.000
Sensibilité nominale	2 mV/V ± 0,1 %
Effet de la température sur la sensibilité	0,002 % / °C
Effet de la température sur le zéro	0,002 % / °C
Fluage à la charge nominale après 30 min	0,02 % F.S.
Résistance d'entrée	700 ± 20 Ω
Résistance de sortie	703 ± 7 Ω
Plage de tension d'alimentation nominale	5 - 15 Vdc
Erreur combinée	-
Résistance d'isolement	> 5.000 MΩ
Plage de zéro initial	± 1 % F.S.
Plage de température compensée	- 10 °C / + 40 °C
Plage de température de fonctionnement	- 30 °C / +70 °C
Charge limite admissible	150 % F.S.
Charge ultime avant rupture	250 % F.S.
Câble blindé	Ø 5 mm l = 18 m

RCD | COLONNE

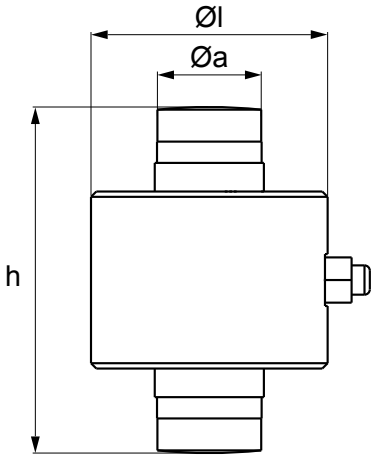

Codes versions

Max. (kg)	l Ø (mm)	h (mm)	a Ø (mm)	Code	
30.000	88,9	130	39	RCD30C4	
40.000				RCD40C4	
50.000				RCD50C4	

Caractéristiques techniques

Nombre max. d'échelons de vérification	nLC = 4.000
Portée max.	50.000 kg
Valeur Y	Vmin = Emax / 10.000
Sensibilité nominale	200.000 points
Effet de la température sur la sensibilité	0,0012 % / °C
Effet de la température sur le zéro	0,0016 % / °C
Fluage à la charge nominale après 30 min	0,021 % F.S.
Plage de tension d'alimentation nominale	5 - 15 Vdc
Erreur combinée	± 0,014 % F.S.
Plage de zéro initial	-
Plage de température compensée	-10 °C / +40 °C
Plage de température de fonctionnement	-20 °C / +60 °C
Charge limite admissible	150 % F.S.
Charge ultime avant rupture	300 % F.S.
Fréquence de conversion	Max. 100 conv. / sec.
Fréquence de communication interface RS485	4.800 / 19.200 bit / sec.
Technologie de communication	RS485
Protocole de communication	Protocole propriétaire Dini Argeo
Résolution interne	24 bit
Câble blindé	Ø 9 mm — l = 18 m

Options et accessoires principales *(pour une liste complète veuillez consulter le site www.diniargeo.com)*

Kits de montage	Matériau	Description	Code	
	Acier zingué	Kit de 2 plaques avec articulation pour auto-alignement et plaque de fixation	KRCA	

DINI ARGEO
Les informations contenues dans ce document peuvent être modifiées sans préavis.

RL5426DC | COLONNE

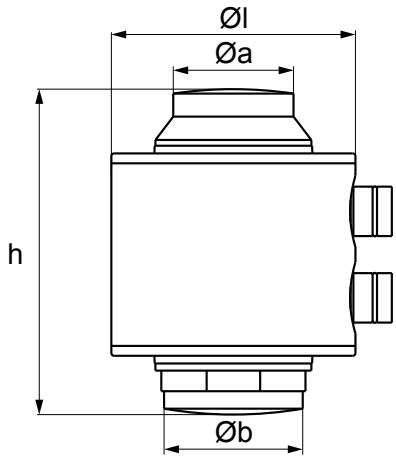

Codes versions

Max. (kg)	**l** Ø (mm)	**h** (mm)	**Code**	
30.000	88,9	118,5	**RL5426DC-30T** OIML R60	
40.000			**RL5426DC-40T** OIML R60	

Caractéristiques techniques

Nombre max. d'échelons de vérification	nLC = 6.000
Portée max.	40.000 kg
Valeur Y	Vmin = Emax / 18.000
Sensibilité nominale	60.000 points
Effet de la température sur la sensibilité	0,004 % F.S. / 5°C
Effet de la température sur le zéro	0,01 % F.S. / 5°C
Fluage à la charge nominale après 30 min	0,01 % F.S.
Plage de tension d'alimentation nominale	8 - 15 Vdc
Erreur combinée	0,015 % F.S.
Plage de zéro initial	± 1 % F.S.
Plage de température compensée	-10 °C / +40 °C
Plage de température de fonctionnement	-35 °C / +70 °C
Charge limite admissible	150 % F.S.
Charge ultime avant rupture	300 % F.S.
Fréquence de conversion	Max. 40 conv. / sec.
Fréquence de communication interface RS485	Max. 100 kHz
Technologie de communication	RS485
Protocole de communication	Protocole propriétaire Rice Lake
Résolution interne	24 bit
Câble blindé	Ø 7 mm l = 4,5 / 9,5 / 50 m

Options et accessoires

Kits de montage	**Matériau**	**Portée Max.** (kg)	**Force de levage Max.** (kN)	**Force latérale Max.** (kN)	**Code**	
	Acier inox	-	-	-	**173798**	
	Acier zingué	Jusqu'à 40.000 kg (portée du capteur de charge)	82	67	**173801**	

RL5416DC | COLONNE

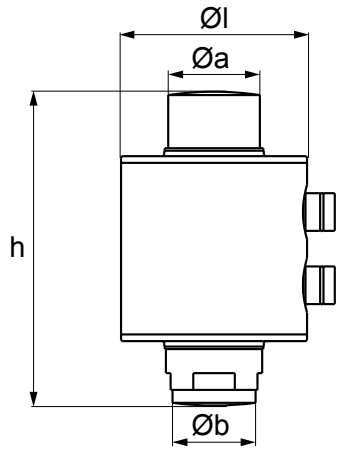

OIML R60 | IP68 | C4 | ACIER INOX

Codes versions

Max. (kg)	l Ø (mm)	h (mm)	Code	
30.000	88,9	150	**RL5416DC-30T** OIML R60	
40.000			**RL5416DC-40T** OIML R60	

Caractéristiques techniques

Nombre max. d'échelons de vérification	nLC = 4.000
Portée max.	40.000 kg
Valeur Y	Vmin = Emax / 18.000
Sensibilité nominale	40.000 punti
Effet de la température sur la sensibilité	0,01 % F.S. / 10°C
Effet de la température sur le zéro	0,02 % F.S. / 10°C
Fluage à la charge nominale après 30 min	0,014 % F.S.
Plage de tension d'alimentation nominale	8 - 15 Vdc
Erreur combinée	0,022 % F.S.
Plage de zéro initial	-
Plage de température compensée	-10 °C / +40 °C
Plage de température de fonctionnement	-35 °C / +70 °C
Charge limite admissible	120 % F.S.
Charge ultime avant rupture	300 % F.S.
Fréquence de conversion	Max. 40 conv. / sec.
Fréquence de communication interface RS485	Max. 100 kHz
Technologie de communication	RS485
Protocole de communication	Protocole propriétaire Rice Lake
Résolution interne	24 bit
Câble blindé	Ø 7 mm l = 4,5 / 9,5 / 50 m

Options et accessoires

Kits de montage	Matériau	Description	Code	
	Acier inox	Kit de 2 plaques avec articulation pour auto-alignement du capteur	**173793**	

RCPTD | COLONNE

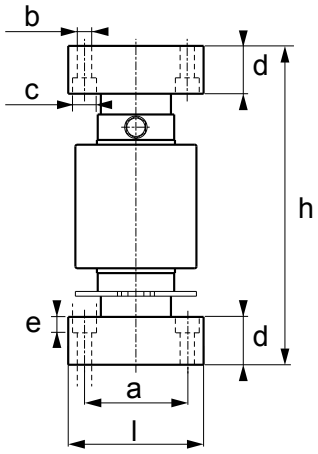

Codes versions

Max. (kg)	**l** Ø (mm)	**h** (mm)	**a** (mm)	**b** Ø (mm)	**c** Ø (mm)	**d** (mm)	**e** (mm)	**Code**	
30.000	85	200	64,5	N°4 x 9	N°4 x 15	30	10	**RCPTD30C4-2**	

Caractéristiques techniques

Nombre max. d'échelons de vérification	nLC = 4.000
Portée max.	30.000 kg
Valeur Y	-
Sensibilité nominale	60.000 points
Effet de la température sur la sensibilité	± 0,02 % F.S.
Effet de la température sur le zéro	-
Fluage à la charge nominale après 30 min	± 0,03 % F.S.
Plage de tension d'alimentation nominale	10 - 18 Vdc
Erreur combinée	± 0,01 % F.S.
Plage de zéro initial	± 0,02 % F.S. / 10 °C
Plage de température compensée	-10 °C / +40° C
Plage de température de fonctionnement	-30 °C / +70° C
Charge limite admissible	150 % F.S.
Fréquence de conversion	Max. 20 conv. / sec.
Fréquence de communication interface RS485	Max. 100 kHz
Technologie de communication	RS485
Protocole de communication	Protocole propriétaire Dini Argeo
Résolution interne	24 bit
Câble blindé	Ø 5 mm l = 18 m

173801 | KIT DE MONTAGE

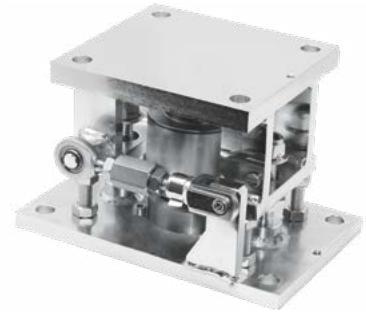

Kits de montage pour les capteurs à Colonne série RL5426 et RL5426DC jusqu'à 40.000 kg. Adaptés au pesage de silos, de réservoirs et de trémies de grande capacité.

ACIER ZINGUÉ

Codes versions

Kits de montage	Matériau	Poids (kg)	Portée Max. (kg)	Force de levage Max. (kN)	Force latérale Max. (kN)	Code	
	Acier zingué	20	Jusqu'à 40.000 kg (portée du capteur de charge)	82	67	**173801**	

Caractéristiques techniques

Structure en acier zingué
Système anti-soulèvement
Système de boutons et de contournement pour faciliter le transport et la maintenance
Écrous de protection contre les surcharges
Grande résistance aux forces latérales
Boutons de maintien en position haute pour une installation plus facile ou pour le remplacement du capteur

Options et accessoires principales *(pour une liste complète veuillez consulter le site www.diniargeo.com)*

Option	Description	Code	
	Câble pour la mise à la terre du kit de pesage. Câble de section 16 mm^2, œillet de 20 mm.	**GNDC20-1**	

Ce kit a été conçu pour permettre le bon fonctionnement des capteurs et la précision de pesage requise, dans les limites décrites dans le manuel technique.

Conception technique (mm)

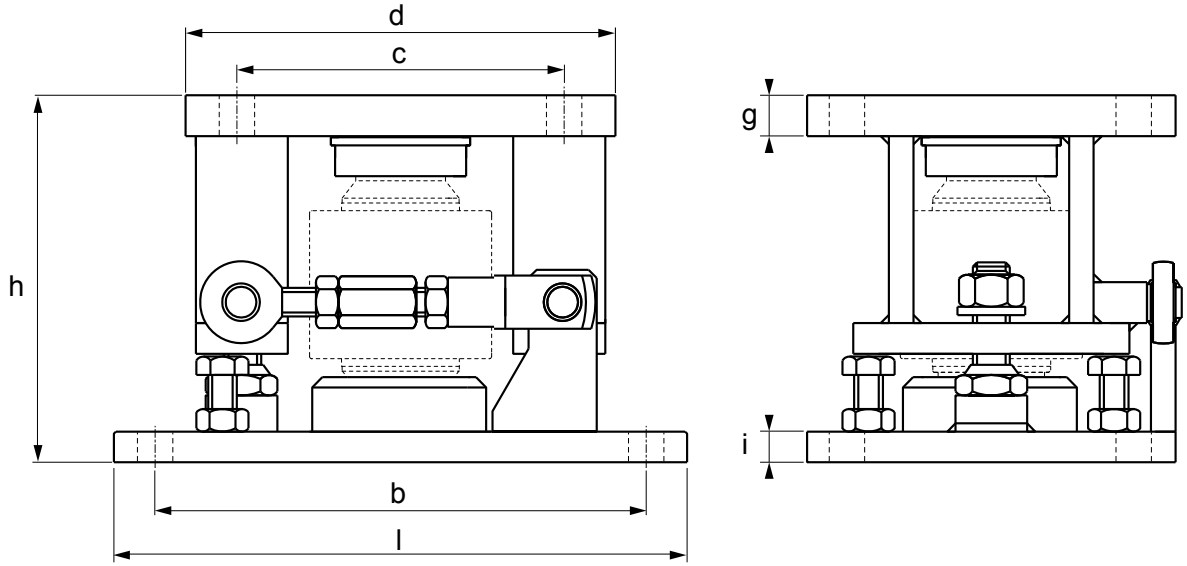

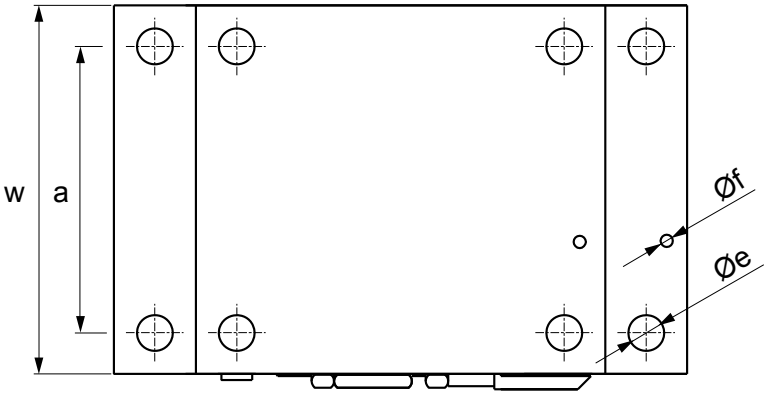

Max. (kg)	**l** (mm)	**w** (mm)	**h** (mm)	**a** (mm)	**b** (mm)	**c** (mm)	**d** (mm)	**e** Ø (mm)	**f** Ø (mm)	**g** (mm)	**i** (mm)	**Code**
40.000	280	180	180	140	240	160	160	17,5	N°2 x M8	200	150	**173801**

AXES DYNAMOMÉTRIQUES

Les axes dynamométriques sont un élément clé dans la construction de systèmes de pesage ou de contrôle de sécurité. Conçus et fabriqués sur mesure pour chaque solution intégrée, ils conviennent à un large éventail d'applications et de domaines : industriel, agricole, logistique, automobile, civil, du bâtiment.

Particulièrement adaptés aux applications mobiles telles que les grues, les ponts roulants, les bulldozers, les palans et les bras robotisés.

Dini Argeo conçoit et fabrique des axes dynamométriques sur mesure pour répondre aux besoins du client et à toute application de pesage. Contactez notre bureau commercial pour plus d'informations.

ACCESSOIRES
CAPTEURS DE CHARGE

“Dini Argeo propose une gamme complète de boîtes de jonction et d'accessoires pour connecter les capteurs de charge à l'électronique de pesage.”

ABS | BOÎTES DE JONCTION

Option	Dimension (mm)	Égalisation	Presseétoupes	Matériau	Surge Arresters	Indice IP	Ex	Code	
	120 x 80 x 55	-	4+1 (PG9)	ABS	-	IP67	-	**JB4**	
	120 x 80 x 55	-	4+1 (PG9)	ABS	-	IP67	•	**JB4A**	
	120 x 80 x 55	•	4+1 (PG9)	ABS	-	IP67	-	**JB4Q**	
	120 x 80 x 55	•	4+1 (PG9)	ABS	-	IP67	•	**JB4QA**	
	120 x 80 x 55	•	4+1 (PG9)	ABS	•	IP67	-	**JB4PLUS**	
	220 x 120 x 90	•	8+1 (PG11)	POLYESTER	•	IP66	-	**JB8Q-1**	
	220 x 120 x 90	•	10+1 (PG9)	POLYESTER	•	IP66	-	**JB10Q**	
	220 x 120 x 90	•	10+1 (PG9)	POLYESTER	•	IP66	-	**JB10QD-1**	

Options et accessoires principales *(pour une liste complète veuillez consulter le site www.diniargeo.com)*

Option	Description	Code	
	Gel anti-condensation, isolant et de scellage. Utile pour la protection des circuits électroniques du système de pesage, même dans des conditions d'immersion prolongée.	**GELBOX**	

- En standard

ACIER INOX | BOÎTES DE JONCTION

Option	Dimension (mm)	Égalisation	Presseétoupes	Matériau	Surge Arresters	Indice IP	Ex	Code	
		-	1+1 (PG9)	Acier inox	-	IP68	-	**JB1I**	
	190 x 130 x 45	-	1+1 (PG9)	Acier inox	-	IP66	•	**JB1AI**	
	190 x 130 x 45	•	2+1 (PG9)	Acier inox	-	IP66	•	**JB2QAI**	
	190 x 130 x 45	•	3+1 (PG9)	Acier inox	-	IP66	•	**JB3QAI**	
	190 x 130 x 45	-	4+1 (PG9)	Acier inox	-	IP66	•	**JB4AI**	
	155 x 158 x 45	•	4+1 (PG9)	Acier inox	-	IP65	-	**JB4QI**	
	190 x 130 x 45	•	4+1 (PG9)	Acier inox	-	IP66	•	**JB4QAI**	
	221 x 105 x 39	•	4+1 (PG9)	Acier inox	•	IP68 IP69K	-	**JB4QIP69K**	
	190 x 132 x 50	•	6+1 (PG9)	Acier inox	-	IP65	-	**JB6QI**	
	343 x 132 x 66	•	10+1 (PG11)	Acier inox	•	IP68 IP69K	•	**JB10QIP69K-1**	

Options et accessoires principales *(pour une liste complète veuillez consulter le site www.diniargeo.com)*

Option	Description	Code	
	Gel anti-condensation, isolant et de scellage. Utile pour la protection des circuits électroniques du système de pesage, même dans des conditions d'immersion prolongée.	**GELBOX**	

• En standard

ZBA1S | BARRIÈRE ZENER

La barrière Zener ZBA1S est la solution idéale pour la connexion entre un terminal de pesage et un système de réception du poids dans la ZONE ATEX.

ZBA1S intègre trois barrières en une seule, protégeant ainsi la ligne d'alimentation, signal et sense. Cette caractéristique facilite l'installation, surtout dans les espaces réduits.
Egalement disponible en kit boîte ATEX en ABS

Codes versions

Option	Description	Code	
	Barrière Zener à protection intrinsèque pour trois canaux. Spécifique pour la connexion aux capteurs, pour l'installation sur rail DIN en zone sûre ou en boîtier ADF.	**ZBA1S**	
	Câble blindé 6x0,25 mm² (pour zones Ex). €/m	**LCCB**	
		LCCBA	
	Câble bleu blindé 6x0,22mm², uniquement pour installations EX i (2GD). €/m	**EXCB6**	

Certification ATEX

Option	Description	Code	
	Déclaration ATEX d'ensemble pour systèmes avec barrières Zener. Type Ex II 2G IIC T6 Gb X e Ex II 2D IIIC T125°C Db X, avec son certificat d'ensemble, pour indicateur de pesage connecté à des barrières zener Dini Argeo, reliées à une structure mécanique avec capteurs ATEX (chaque capteur doit être certifié avec l'option CCATEX). Fourni avec le document descriptif de l'ensemble et la déclaration UE de conformité ATEX de l'ensemble (EN et IT).	**DCATEXMB4**	

Caractéristiques techniques

Barrière Zener passive à trois canaux pour alimentation, signal et sense.
Marquage Ex : ATEX II (1)G, II (1)D, I (M1) IECEx [circuit(s) en zone 0/1/2]
Protection : [Ex ia Ga] IIC, [Ex ia Da] IIIC, [Ex ia Ma] I (-20 °C ≤ Tamb ≤ +60 °C)
Équipée de série de 3 canaux pour protéger la ligne d'alimentation (CN3/CN6), la ligne du signal (CN1/CN4) et la ligne de sense (CN2/CN5), utile pour améliorer la stabilité et la précision de pesage.
Boîtier de type «SLIM» super compact pour installation sur rail DIN.
Température de fonctionnement : -20 °C ÷ +60 °C.
Température de stockage : -25 °C ÷ +70 °C
Tension : 14 Vrms différentiels et 8 Vrms vers la terre pour le connecteur CN3, 20 Vrms pour les connecteurs CN1 et CN2
Tension maximale de sécurité (Um) : 250 Vrms
Courant maximal de sécurité (current interruption capability) : 1500 A
Indice de protection : IP20

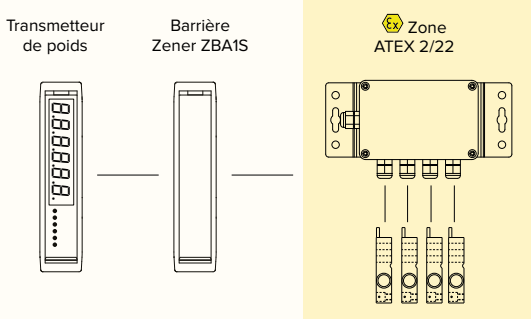

LCCB | CÂBLE

Câble blindé pour la connexion des indicateurs de poids aux capteurs de charge ou aux boîtes de jonction.

Codes versions

Option	Description	Code	
	Câble blindé 6x0,25 mm² (pour zones Ex). €/m	**LCCB**	
	Gaine de protection pour câble blindé. €/m	**PRCB**	

Caractéristiques techniques

Type	6 pôles x 0,25 mm².
Conducteur	Cuivre nu souple classe 5.
Isolation	Composé de PVC de type R2.
Blindage	Tresse en fils de cuivre étamé; Couverture 80%.
Gaine	Composé de PVC de type R2. Couleur grise.
Pose	Fixe. Contrainte de traction maximale de 50 N/mm2 de la section totale du cuivre. Rayon de courbure minimal 10 fois le diamètre extérieur du câble.
Température d'utilisation	-40 / +80 °C

LCCBA | CÂBLE

Câble armé pour la connexion des indicateurs de poids aux capteurs de charge ou aux boîtes de jonction.

Codes versions

Option	Description	Code	
	Câble armé 6x0,25 mm² (pour zones Ex). €/m	**LCCBA**	

Caractéristiques techniques

Type	6 pôles x 0,25 mm².
Conducteur	Cuivre nu souple, classe 14 x 0,15 mm (0,25 mm² - AWG24).
Isolation	Composé de PVC (Y), dureté 94 Sha, diamètre nominal 1,25 ± 0,1 mm.
Blindage	Armature en alliage fer-zinc, couverture > 85%
Gaine	Gaine intérieure en PVC, diamètre 5mm. Gaine extérieure en PVC transparent, diamètre 8 mm.
Pose	Rayon de courbure minimum: >/= 5 x O.D.
Plage de température	-15 / +70 °C.

DINI ARGEO
Les informations contenues dans ce document peuvent être modifiées sans préavis.

LCCBM | CÂBLE

Câble blindé pour la connexion des indicateurs de poids pour les capteurs de charge ou les boîtes de jonction.

Codes versions

Option	Description	Code	
	Câble blindé 4 x 0,34 mm² pour les applications mobiles. €/m	**LCCBM**	
	Gaine de protection pour câble blindé. €/m	**PRCB**	

Caractéristiques techniques

Type	4 pôles x 0,34 mm².
Conducteur	Cuivre extra-flexible classe 6.
Isolation	Polyoléfine.
Blindage	Tresse en fils de cuivre étamé; couverture ≥ 85%.
Gaine	Polyuréthane résistant à l'abrasion. Couleur verte.
Pose	Dynamique. Rayon de courbure minimal : diamètre extérieur du câble par 6.

EXCB6 | CÂBLE

Câble blindé pour la connexion des indicateurs de poids aux capteurs de charge ou aux boîtes de jonction.

Codes versions

Option	Description	Code	
	Câble bleu blindé 6x0,22mm^2, uniquement pour installations EX i (2GD). €/m	**EXCB6**	

Caractéristiques techniques

Type	6 pôles x 0,22 mm^2.
Conducteur	Torons en cuivre étamé classe 6.
Isolation	PVC + 105°.
Blindage	Tresse en fils de cuivre étamé; couverture 80%
Gaine	Polyuréthane. Couleur bleue.
Pose	Fixe. Rayon de courbure minimal : diamètre extérieur du câble par 7.
Température d'utilisation	-40 / +80 °C

TRANSMETTEURS DE POIDS À GRANDE VITESSE
POUR LE PROCESSUS ET L'AUTOMATISATION INDUSTRIELLE

“

Ces transmetteurs de poids sont conçus pour être utilisés dans des applications où un taux d'échantillonnage très élevé est nécessaire pour peser avec une précision extrême en quelques fractions de seconde.

Idéaux pour les applications de pesage, de dosage et de microdosage sur bande, de remplissage en ligne et de contrôle de processus.

”

DINI ARGEO

TRANSMETTEURS DE POIDS À GRANDE VITESSE
POUR LE PROCESSUS ET L'AUTOMATISATION INDUSTRIELLE

Tableau comparatif

		DGT1SX	DGT1SX CHECK	DGT4X	DGT4X DIGITAL
Nombre de balances / canaux		1	1	Jusqu'à 4	Jusqu'à 1
Fréquence de communication		Jusqu'à **4.800 Hz**	Jusqu'à **4.800 Hz**	Jusqu'à **2.600 Hz**	Jusqu'à **1.600 Hz**
Serveur web		•	•	•	•
Bus de terrain intégré		•	•	•	•
Modbus RTU		•	•	•	•
RS485		•	•	•	•
RS232				•	•
USB		•	•	•	•
E/S numériques		•	•	•	•
Sortie analogique		•	•	•	•
Boîtier		ABS	ABS	ABS	ABS
Certifications électriques	**UL Listed**	Sur demande	Sur demande	Sur demande	Sur demande
Certifications métrologiques	**OIML R61 MID**	•	•	•	
	OIML R51	•	•	•	
	OIML R76	•	•	•	•
	Attestation d'examen UE de type	•	•	•	•

EXEMPLE DE SYSTEME DE PESAGE DE SILO AVEC SORTIE ANALOGIQUE ET RS485

DISPONIBLE POUR LES ZONES ATEX 1 & 21 e 2 & 22

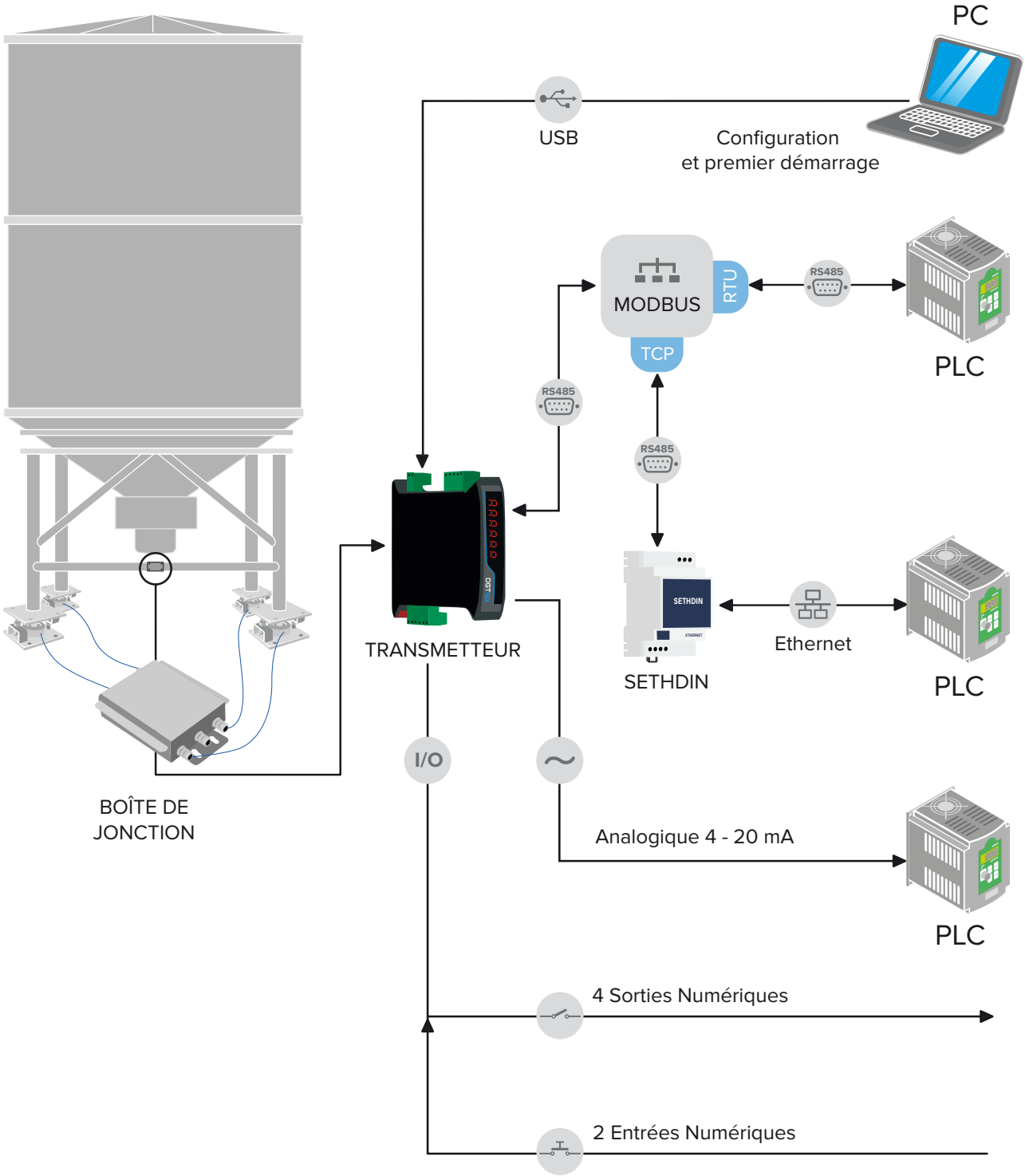

Note : Si la ligne DGT4X est utilisée, aucune boîte de jonction n'est nécessaire.

DINI ARGEO
Les informations contenues dans ce document peuvent être modifiées sans préavis.

EXEMPLE DE SYSTÈME DE PESAGE DE SILO AVEC VERSION FIELDBUS

DISPONIBLE POUR LES ZONES ATEX 1 & 21 e 2 & 22

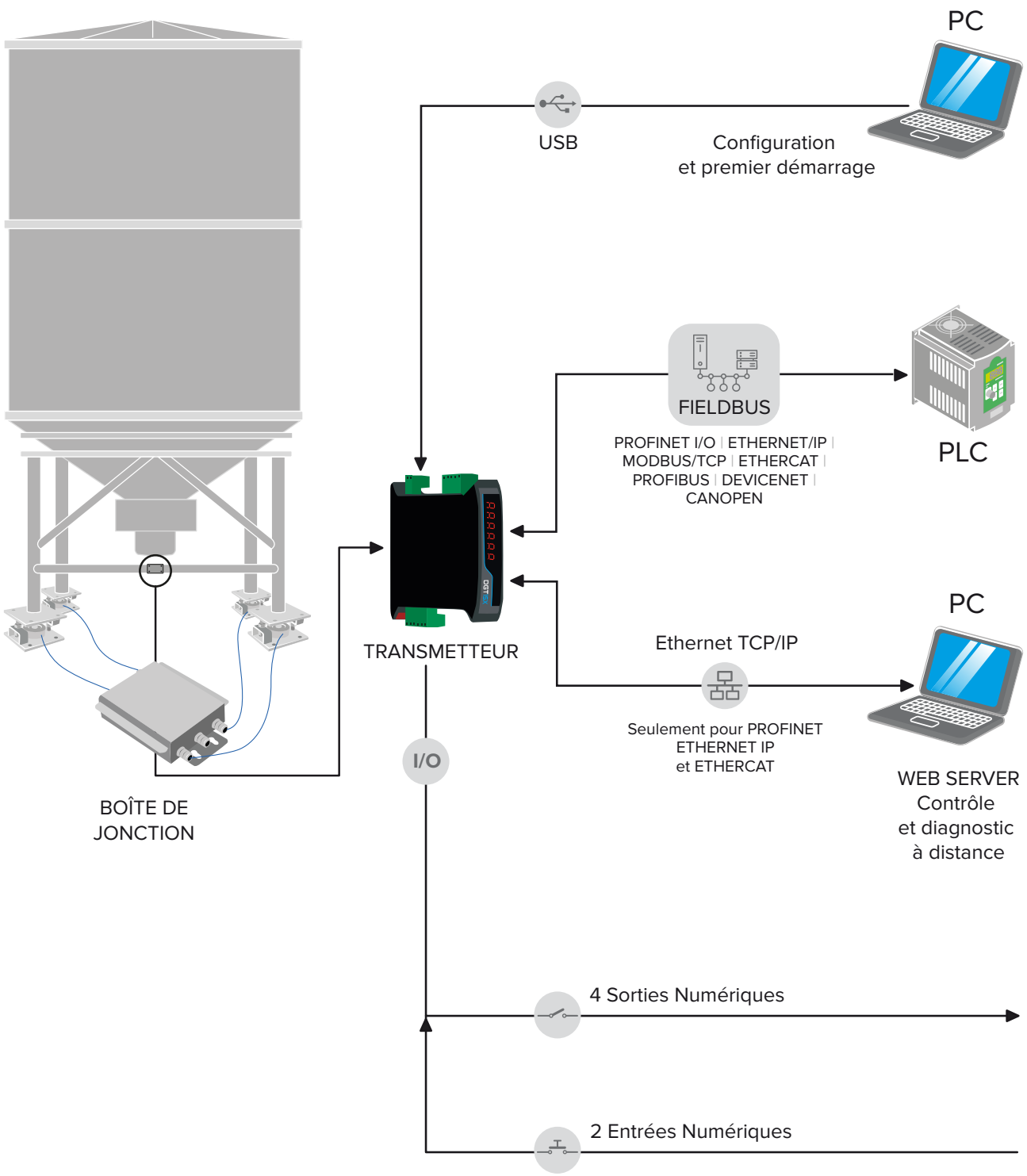

Note : Si la ligne DGT4X est utilisée, aucune boîte de jonction n'est nécessaire.

DGT1SX | 1 CANAL

AVEC BUS DE TERRAIN ET SERVEUR WEB INTÉGRÉ

En évidence :
- échantillonnage à grande vitesse
- diagnostic de l'état des capteurs
- port USB pour une programmation rapide

ERREUR CAPTEUR DÉCONNECTÉ

4.800 Hz SUPER RAPIDE

HOMOLOGUÉ OIML

PORT USB

SERVEUR WEB

Caractéristiques principales

Caractéristiques techniques					
Nombre de balances / canaux		1			
Étalonnage		Électronique (Théorique)	Étalonnage réel avec des poids-étalons	Via Serveur web	Via XSpeedTool
Fréquence de communication		Jusqu'à 4.800 Hz			
Affichage		0...800.000			
Nombre maximum de capteurs de charge		Jusqu'à 16 x 350 Ω			
Sensibilité minimale	**Haute résolution**	0,01 µV/d			
	Pour usage réglementé	0,3 µV/e			
Nombre de divisions pour usage réglementé		Jusqu'à 10.000e ou multi-échelon 2 x 3.000e			
Tension d'alimentation du capteur		5 V			
Ports de communication		Voir le tableau des versions			
Protocoles de communication		Modbus RTU, ASCII ou bus de terrain			
Fréquence de communication		**Par port série**		**Par bus de terrain**	
		Jusqu'à 1.600 Hz		Jusqu'à 120 Hz	
Logiciel PC pour la configuration		DiniTools, XSpeedTool			
Afficheur		LED rouges 8 mm, 6 chiffres			
Clavier		Mécanique 5 touches			
Boîtier		ABS (conforme UL)			
Alimentation		12÷24 Vdc, 5 W			
Plage de temp. de fonctionnement		**Usage interne**	**Homologué**	**Humidité**	
		-20 °C / +60 °C	-10 °C / +40 °C	85 %	

Certifications	Type	Description
UL Listed	Électrique	Sur demande
2014/30/EU EMC	Électrique	EN 61000-6-2 : 2005
		EN 61000-6-4 : 2007+A1 : 2011
		EN 61326-1 : 2013 EN 61326-1 : 2013
		EN 55011 : 2009+A1 : 2010 EN 55011 : 2009+A1 : 2010
2014/35/EU LVD	Électrique	EN 61010-1 : 2010
2011/65/EU (RoHS)	Électrique	EN 50581 : 2012
OIML R61 - MID	Métrologique	AWI - Machine de remplissage automatique
OIML R51 - MID	Métrologique	AWI - Trieuses pondérales
OIML R76	Métrologique	NAWI - Transmetteur de poids
Attestation d'examen UE de type (2014/31/EU)	Métrologique	NAWI - Transmetteur de poids

Sortie analogique	
Configuration	*0÷5 Vdc, 0÷10 Vdc, 0÷20 mA, 4÷20 mA*
Résolution	*16 bit*
Fréquence de communication	*0,1 s*
Opto-isolation en standard	*Oui*

Entrées / sorties numériques	*V*	*I*
2 Entrées numériques	*5÷48 Vdc*	*-*
2 Sorties numériques	*48 Vdc*	*500 mA*
Opto-isolation en standard	*Oui*	

Codes versions

Bus de terrain	Sortie analogique	Modbus RTU	RS485	2 E / 4 S	USB	Serveur web	Code	
		●	●	●	●		**DGT1SX**	
		●	●	●	●		**DGT1SX-AN**	
PROFINET	●			●	●	●	**DGT1SX-PRONET**	
EtherNet/IP	○			●	●	●	**DGT1SX-ETHIP**	
Modbus TCP/IP	○			●	●	●	**DGT1SX-MODTCP**	
EtherCAT	○			●	●		**DGT1SX-ETHCAT**	
Profibus	○			●	●		**DGT1SX-PB**	
CANopen	○			●	●		**DGT1SX-CANOP**	
DeviceNet	○			●	●		**DGT1SX-DEVNET**	

o Version spéciale, demander un devis.

Options et accessoires principales *(pour une liste complète veuillez consulter le site www.diniargeo.com)*

		Description	Code	
ALIMENTATION		Bloc d'alimentation 12 Vdc pour rail DIN. 110/240 Vac en entrée. Certifié CE et UL. **Incompatible avec BOX2121S.**	**MDR2012**	

		Description	Code	
LOGICIEL PC		Logiciel PC «XSPEED» avec fonction oscilloscope pour diagnostic du système et optimisation du filtre de pesage.	**XSPEED**	

Conception technique (mm)

* Encombrement maximal des bornes de connexion extractibles

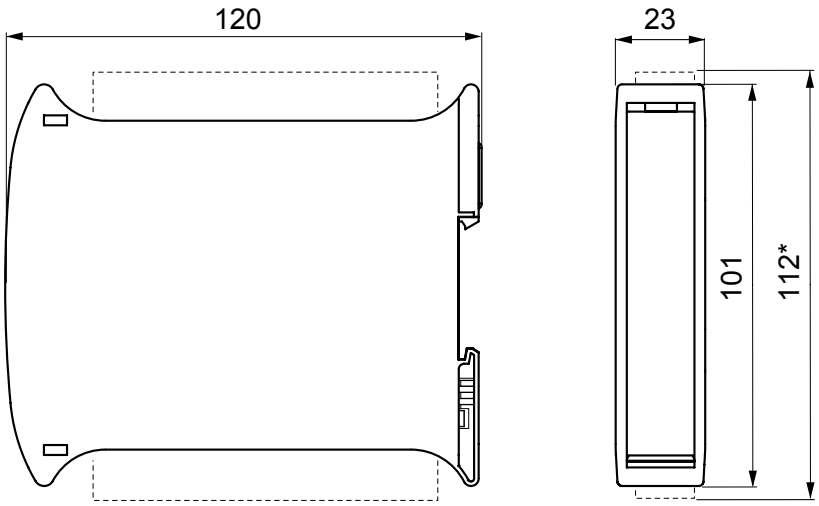

DGT1SX CHECK | 1 CANAL

AVEC BUS DE TERRAIN ET SERVEUR WEB INTÉGRÉ

En évidence :
- échantillonnage à grande vitesse
- diagnostic de l'état des capteurs
- détection automatique de l'emballage
- port USB pour une programmation rapide
- mémoire des 10 dernières pesées

ERREUR CAPTEUR DÉCONNECTÉ

4.800 Hz SUPER RAPIDE

HOMOLOGUÉ OIML

PORT USB

SERVEUR WEB

Caractéristiques principales

Caractéristiques techniques					
Nombre de balances / canaux		1			
Étalonnage		Électronique (Théorique)	Étalonnage réel avec des poids-étalons	Via Serveur web	Via XSpeedTool
Fréquence de communication		Jusqu'à 4.800 Hz			
Affichage		0...800.000			
Nombre maximum de capteurs de charge		Jusqu'à 16 x 350 Ω			
Sensibilité minimale	**Haute résolution**	0,01 µV/d			
	Pour usage réglementé	0,3 µV/e			
Nombre de divisions pour usage réglementé		Jusqu'à 10.000e ou multi-échelon 3.000 + 3.000e			
Tension d'alimentation du capteur		5 V			
Ports de communication		Voir le tableau des versions			
Protocoles de communication		Modbus RTU, ASCII ou bus de terrain			
Fréquence de communication		**Par port série**	**Par bus de terrain**	**Via Modbus RTU**	
		Jusqu'à 1.600 Hz	Jusqu'à 120 Hz	Jusqu'à 100 Hz	
Logiciel PC pour la configuration		XSpeedTool			
Afficheur		LED rouges 8 mm, 6 chiffres			
Clavier		Mécanique 5 touches			
Boîtier		en ABS, pour barre Din (120 x 23 x 112 mm)			
Alimentation		12÷24 Vdc			
Plage de temp. de fonctionnement		**Usage interne**	**Homologué**	**Humidité**	
		-20 °C / +60 °C	-10 °C / +40 °C	85 % sans condensation	

Certifications	Type	Description
UL Listed	Électrique	Sur demande
2014/30/EU EMC	Électrique	EN 61000-6-2 : 2005
		EN 61000-6-4 : 2007+A1 : 2011
		EN 61326-1 : 2013 EN 61326-1 : 2013
		EN 55011 : 2009+A1 : 2010 EN 55011 : 2009+A1 : 2010
2014/35/EU LVD	Électrique	EN 61010-1 : 2010
2011/65/EU (RoHS)	Électrique	EN 50581 : 2012
OIML R61 - MID	Métrologique	AWI - Machine de remplissage automatique
OIML R51 - MID	Métrologique	AWI - Trieuses pondérales
OIML R76	Métrologique	NAWI - Transmetteur de poids
Attestation d'examen UE de type (2014/31/EU)	Métrologique	NAWI - Transmetteur de poids

Sortie analogique	
Configuration	*0÷5 Vdc, 0÷10 Vdc, 0÷20 mA, 4÷20 mA*
Résolution	*16 bit*
Fréquence de communication	*0,1 s*
Opto-isolation en standard	*Oui*

Entrées / sorties numériques	*V*	*I*
2 Entrées numériques	*5÷48 Vdc*	*-*
4 Sorties numériques	*48 Vdc*	*500 mA*
Opto-isolation en standard	*Oui*	

Codes versions

Bus de terrain	Sortie analogique	Modbus RTU	RS485	2 E / 4 S	USB	Serveur web	Code	
		●	●	●	●		DGT1SXCK	
PROFINET	○			●	●	●	DGT1SXCK-PRONET	
EtherNet/IP	○			●	●	●	DGT1SXCK-ETHIP	
Modbus TCP/IP	○			●	●	●	DGT1SXCK-MODTCP	
EtherCAT	○			●	●		DGT1SXCK-ETHCAT	

o Version spéciale, demander un devis.

Options et accessoires principales *(pour une liste complète veuillez consulter le site www.diniargeo.com)*

		Description	Code	
ALIMENTATION		Bloc d'alimentation 12 Vdc pour rail DIN. 110/240 Vac en entrée. Certifié CE et UL. **Incompatible avec BOX2121S.**	MDR2012	

		Description	Code	
LOGICIEL PC		Logiciel PC «XSPEED» avec fonction oscilloscope pour diagnostic du système et optimisation du filtre de pesage.	XSPEED	

Conception technique (mm)

* Encombrement maximal des bornes de connexion extractibles

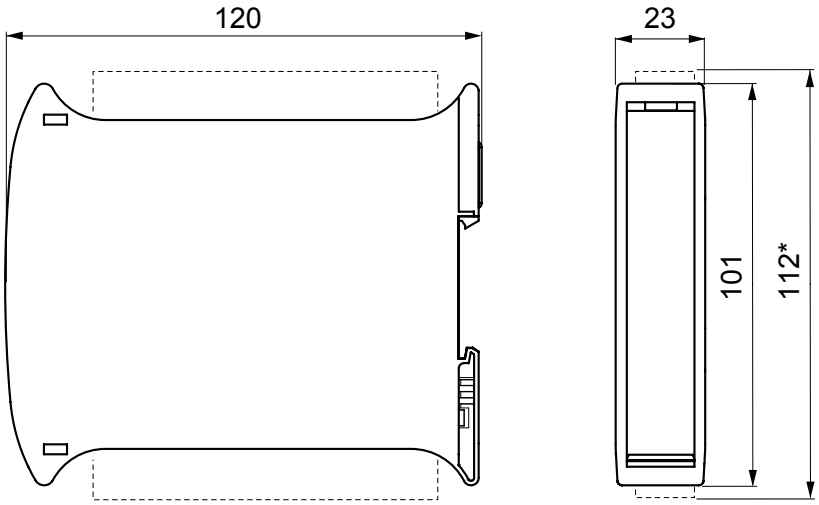

DGT4X | 4 CANAUX

AVEC BUS DE TERRAIN ET SERVEUR WEB INTÉGRÉ

En évidence :
- mode boîte de jonction intelligente
- alarme de déséquilibre de charge
- gestion capteur de charge numérique en option
- exclusion du capteur de charge défaillant
- port USB pour une programmation rapide

2.600 Hz SUPER RAPIDE | HOMOLOGUÉ OIML | PORT USB | SERVEUR WEB | MODE JBOX | JUSQU'À 4 BALANCES

Caractéristiques principales

Caractéristiques techniques					
Nombre de balances / canaux		Jusqu'à 4			
Étalonnage		Électronique (Théorique)	Étalonnage réel avec des poids-étalons	Via Serveur web	Via XSpeedTool
Fréquence de communication		**Utilisation monocanal 1 balance**		**Utilisation multi-canal jusqu'à 4 balances**	
		Jusqu'à 2.600 Hz		Jusqu'à 9.000 Hz	
Affichage		0...800.000			
Nombre maximum de capteurs de charge		Jusqu'à 16 x 350 Ω			
Sensibilité minimale	**Haute résolution**	0,01 µV/d			
	Pour usage réglementé	0,3 µV/e			
Nombre de divisions pour usage réglementé		Jusqu'à 10.000e ou multi-échelon 2 x 3.000e			
Tension d'alimentation du capteur		5 V			
Ports de communication		Voir le tableau des versions			
Protocoles de communication		Modbus RTU, ASCII ou bus de terrain			
Serveur web		Voir le tableau des versions			
Fréquence de communication		**Par port série**		**Par bus de terrain**	
		Jusqu'à 1.300 Hz		Jusqu'à 120 Hz	
Logiciel PC pour la configuration		DiniTools, XSpeedTool			
Afficheur		LED rouges 14,2 mm, 7 segments, 6 chiffres			
Clavier		Mécanique 5 touches			
Boîtier		ABS			
Alimentation		12÷24 Vdc, 5 W			
Plage de temp. de fonctionnement		**Usage interne**	**Homologué**	**Humidité**	
		-20 °C / +60 °C	-10 °C / +40 °C	85 %	

Certifications	Type	Description
UL Listed	Électrique	Sur demande
2014/30/EU EMC	Électrique	EN 61000-6-2 : 2005
		EN 61000-6-4 : 2007+A1 : 2011
		EN 61326-1 : 2013 EN 61326-1 : 2013
		EN 55011 : 2009+A1 : 2010 EN 55011 : 2009+A1 : 2010
2014/35/EU LVD	Électrique	EN 61010-1 : 2010
2011/65/EU (RoHS)	Électrique	EN 50581 : 2012
OIML R61 - MID	Métrologique	AWI - Machine de remplissage automatique
OIML R51 - MID	Métrologique	AWI - Trieuses pondérales
OIML R76	Métrologique	NAWI - Transmetteur de poids
Attestation d'examen UE de type (2014/31/EU)	Métrologique	NAWI - Transmetteur de poids

Sortie analogique	
Configuration	*0÷5 Vdc, 0÷10 Vdc, 0÷20 mA, 4÷20 mA*
Résolution	*16 bit*
Fréquence de communication	*0,1 s*
Opto-isolation en standard	*Oui*

Entrées / sorties numériques	*V*	*I*
2 Entrées numériques	*12÷24 Vdc*	*5÷20 mA*
2 Sorties numériques	*48 Vac 60 Vdc*	*500 mA*
Opto-isolation en standard	*Oui*	

Codes versions

Bus de terrain	Sortie analogique	Modbus RTU	RS485	RS232	2 E / 2 S	USB	Serveur web	Code	
		•	•	•	•	•		**DGT4X**	
	•	•	•	•	•	•		**DGT4XAN**	
PROFINET			•		•	•	•	**DGT4XPRONET**	
EtherNet/IP			•		•	•	•	**DGT4XETHIP**	
Modbus TCP/IP			•		•	•	•	**DGT4XMODTCP**	
EtherCAT			•		•	•		**DGT4XETHCAT**	
Profibus			•		•	•		**DGT4XPB**	
DeviceNet			•		•	•		**DGT4XDEVNET**	

Options et accessoires principales *(pour une liste complète veuillez consulter le site www.diniargeo.com)*

		Description	Code	
ALIMENTATION		Bloc d'alimentation 12 Vdc pour rail DIN. 110/240 Vac en entrée. Certifié CE et UL. **Incompatible avec BOX2121S.**	**MDR2012**	

		Description	Code	
LOGICIEL PC		Logiciel PC «XSPEED» avec fonction oscilloscope pour diagnostic du système et optimisation du filtre de pesage.	**XSPEED**	

Conception technique (mm)

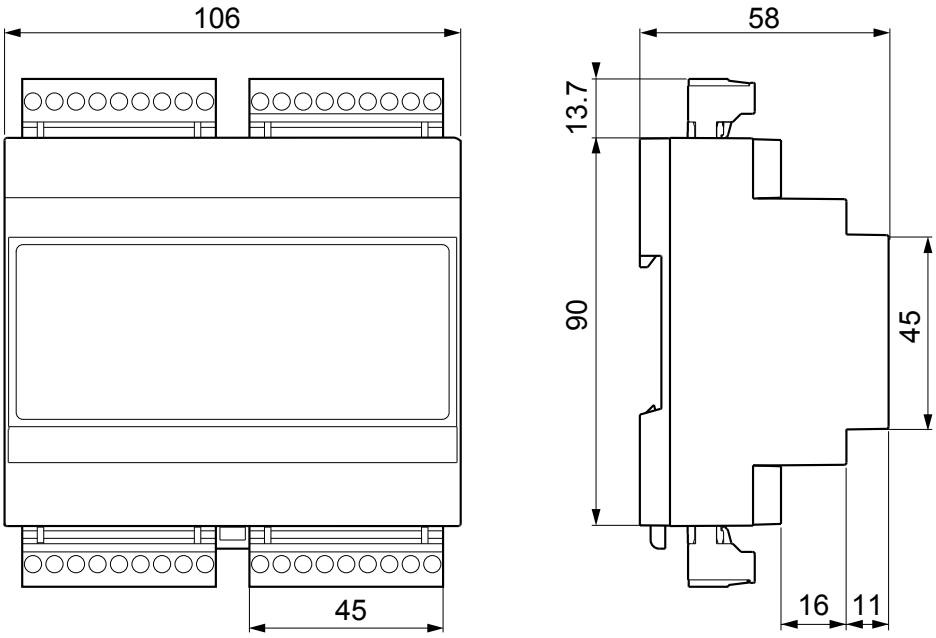

DGT4X DIGITAL | 4 CANAUX

AVEC BUS DE TERRAIN ET SERVEUR WEB INTÉGRÉ

En évidence :
- adressage des capteurs de charge
- remplacement rapide des capteurs de charge
- exclusion des capteurs de charge (pesage de silos)
- surveillance de l'équilibrage de la charge
- équalisation digitale
- étalonnage
- toutes les fonctions principales de la balance (zéro, tare, mise à zéro automatique, etc.).

2.600 Hz SUPER RAPIDE | HOMOLOGUÉ OIML | PORT USB | SERVEUR WEB | MODE JBOX | JUSQU'À 4 BALANCES

Caractéristiques principales

Caractéristiques techniques					
Nombre de balances / canaux		Jusqu'à 4			
Étalonnage		Électronique (Théorique)	Étalonnage réel avec des poids-étalons	Via Serveur web	De clavier	Depuis un PC avec Dinitools
Fréquence de communication		**Utilisation monocanal 1 balance**		**Utilisation multi-canal jusqu'à 4 balances**	
		Jusqu'à 2.600 Hz		Jusqu'à 100Hz à 4 canaux	
Affichage		0...800.000			
Nombre maximum de capteurs de charge		Jusqu'à 16 capteurs de charge digitaux Dini Argeo			
Sensibilité minimale	**Haute résolution**	0,01 µV/d			
	Pour usage réglementé	0,3 µV/e			
Nombre de divisions pour usage réglementé		Jusqu'à 10.000e ou multi-échelon 3.000 + 3.000e			
Tension d'alimentation du capteur		Les capteurs de charge digitaux nécessitent d'un alimentateur dédié en option.			
Ports de communication		See version table			
Protocoles de communication		Modbus RTU, ASCII or fieldbus			
Serveur web		See version table			
Fréquence de communication		**Par port série**		**Par bus de terrain**	
		Jusqu'à 1.300 Hz		Jusqu'à 120 Hz	
Logiciel PC pour la configuration		DiniTools			
Afficheur		LED rouges 14,2 mm, 6 chiffres			
Clavier		Mécanique 5 touches			
Boîtier		En ABS, pour barre Din (106 x 56 x 118 mm)			
Alimentation		12÷24 Vdc			
Plage de temp. de fonctionnement		**Usage interne**	**Homologué**	**Humidité**	
		-20 °C / +60 °C	-10 °C / +40 °C	85 % sans condensation	

Certifications	Type	Description
UL Listed	Électrique	Sur demande
2014/30/EU EMC	Électrique	EN 61000-6-2 : 2005
		EN 61000-6-4 : 2007+A1 : 2011
		EN 61326-1 : 2013 EN 61326-1 : 2013
		EN 55011 : 2009+A1 : 2010 EN 55011 : 2009+A1 : 2010
2014/35/EU LVD	Électrique	EN 61010-1 : 2010
2011/65/EU (RoHS)	Électrique	EN 50581 : 2012
Australian approval	Métrologique	NAWI - Transmetteur de poids
OIML R76	Métrologique	NAWI - Transmetteur de poids
Attestation d'examen UE de type (2014/31/EU)	Métrologique	NAWI - Transmetteur de poids

Sortie analogique	
Configuration	*0÷5 Vdc, 0÷10 Vdc, 0÷20 mA, 4÷20 mA*
Résolution	*16 bit*
Fréquence de communication	*0,1 s*
Opto-isolation en standard	*Oui*

Entrées / sorties numériques	*V*	*I*
2 Entrées numériques	*12÷24 Vdc*	*5÷20 mA*
2 Sorties numériques	*48 Vac 60 Vdc*	*500 mA*
Opto-isolation en standard	*Oui*	

Codes versions

Bus de terrain	Sortie analogique	Modbus RTU	RS485	RS232	2 E / 2 S	USB	Serveur web	Code	
		•	•	•	•	•		**DGT4XDL**	
	•	•	•	•	•	•		**DGT4XDLAN**	
PROFINET			•		•	•	•	**DGT4XDLPRONET**	

Options et accessoires principales *(pour une liste complète veuillez consulter le site www.diniargeo.com)*

		Description	Code	
ALIMENTATION		Bloc d'alimentation 12 Vdc pour rail DIN. 110/240 Vac en entrée. Certifié CE et UL. **Incompatible avec BOX2121S.**	**MDR2012**	

Conception technique (mm)

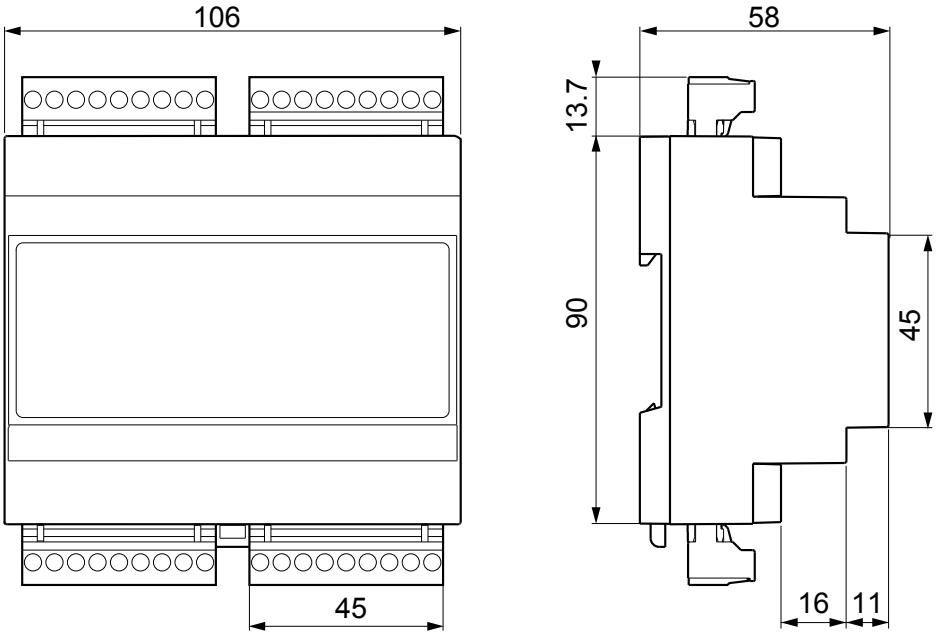

XSPEED TOOL | OUTIL DE CONFIGURATION DES FILTRES

XSPEED TOOL

Caractéristiques principales

Caractéristiques techniques
Analyse des signaux dans le domaine du temps et de la fréquence.
Réception de données à très grande vitesse (jusqu'à 4.800 lectures par seconde).
Acquisition automatique des données sur la base de seuils de temps ou de poids.
Traitement des signaux en temps réel.
Application de filtres de votre choix, entièrement configurables, pour éliminer les vibrations, les oscillations, les pics, etc., ce qui rend le poids stable et la balance réactive et performante.
Étalonnage de l'instrument, qui comprend : - Étalonnage à l'aide de poids-étalons, avec la possibilité de linéariser le système jusqu'à 8 points. - Étalonnage théorique, avec l'insertion des données du système à réaliser (capteurs, charge morte etc.).
Archives des pesées et des filtres configurés.

Filtres
Filtre brut pour l'élimination du bruit de fond du signal et la stabilisation du poids.
Filtre fin pour augmenter la précision de lecture.
Filtre sélectif pour isoler et éliminer le bruit avec des fréquences précises.

Exigences minimales
Système d'exploitation : Windows 10
Processeur : 1,6 Ghz
Ram : 4 Gb
Espace libre sur le disque dur : 250 Mb

DINI ARGEO
Les informations contenues dans ce document peuvent être modifiées sans préavis.

Codes versions

		Description	Code	
LOGICIEL PC		Logiciel PC «XSPEED» avec fonction oscilloscope pour diagnostic du système et optimisation du filtre de pesage.	**XSPEED**	

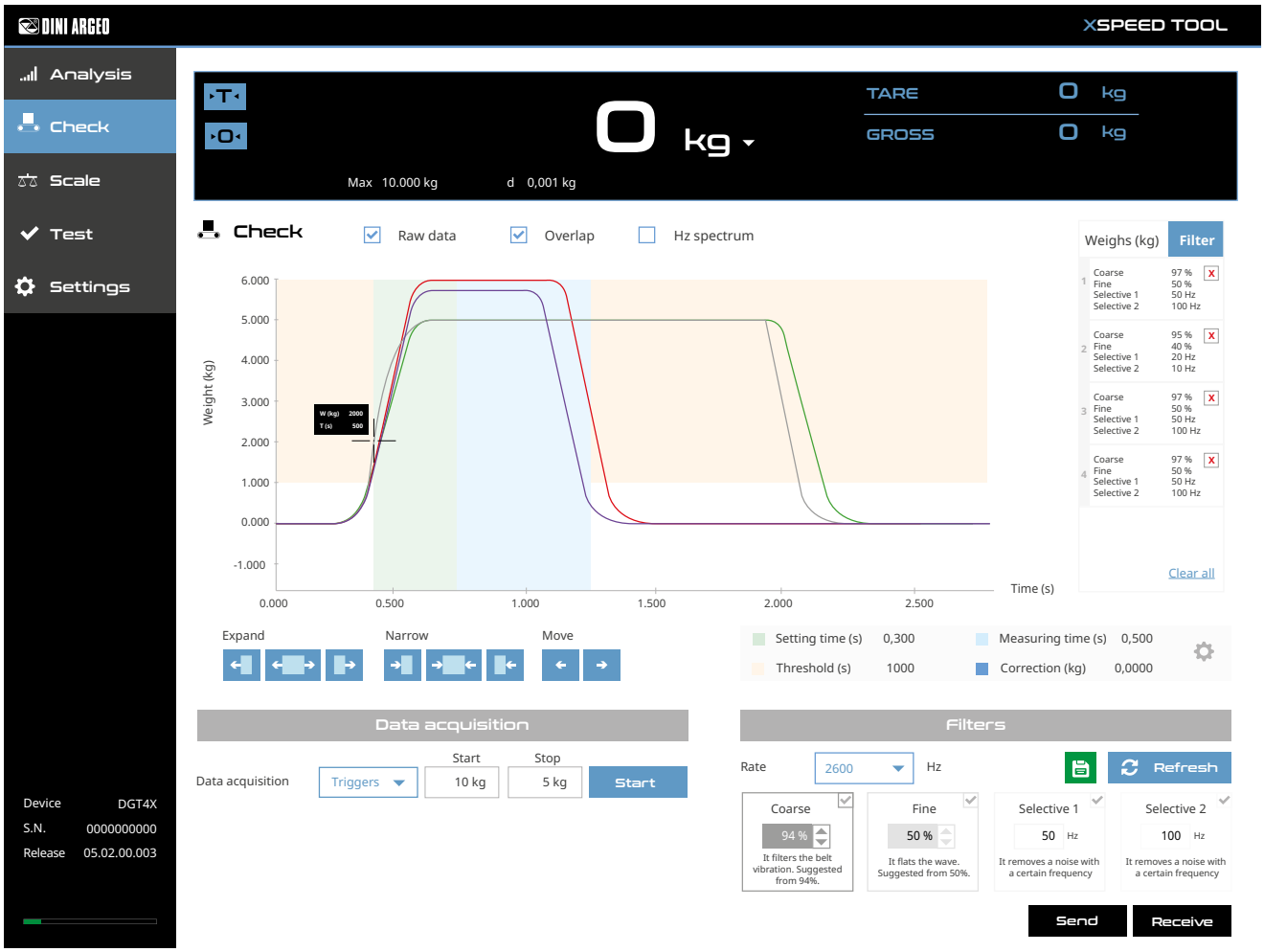

TRANSMETTEURS DE POIDS
DE SÉCURITÉ ET CONTRÔLE

“Ces transmetteurs constituent la solution la plus rentable et la plus économique pour les applications de contrôle et de suivi du poids dans les processus industriels.

Ils sont utilisés pour le pesage de silos, de trémies, de convoyeurs à rouleaux et de bandes transporteuses à faible vitesse.”

DINI ARGEO

TRANSMETTEURS DE POIDS
DE SÉCURITÉ ET CONTRÔLE

Tableau comparatif

		DGT1S PLUS	DGT1S	DGT1	DGT4	DGT1P	DGTP	DGTQ	DGT20	DGT20I
Type d'installation		**Rail DIN**				**Panneau**			**Mural / Table**	
Boîtier		ABS	ABS	ABS	ABS	Aluminium	ABS	ABS	Acier inox / peint	Acier inox
Nombre de balances / canaux		1	1	1	Jusqu'à 4	1	1	1	1	1
Fréquence de communication		Jusqu'à **400 Hz**	Jusqu'à **400 Hz**	Jusqu'à **400 Hz**	Jusqu'à **400 Hz**	Jusqu'à **400 Hz**	Jusqu'à **400 Hz**	Jusqu'à **400 Hz**	Jusqu'à **400 Hz**	Jusqu'à **400 Hz**
Serveur web		•			•				•	
Bus de terrain intégré		•			•		•	•	•	•
Modbus RTU		•	•	•	•	•	•	•	•	•
RS485		•	•	•	•	•	•	•	•	•
RS232		•	•	•	•		•	•	•	•
E/S numériques		•	•	•	•	•	•	•	•	•
Sortie analogique		•	•	•	•	•	•	•	•	•
Certifications électriques	**UL Listed**	Sur demande	Sur demande		Sur demande					
Certifications métrologiques	**OIML R61 MID**	•	•	•	•	•	•	•	•	•
	OIML R51	•	•	•	•	•	•	•	•	•
	OIML R76	•	•	•	•	•	•	•	•	•
	Attestation d'examen UE de type	•	•	•	•	•	•	•	•	•

DGT1S PLUS | 1 CANAL

AVEC BUS DE TERRAIN ET SERVEUR WEB INTÉGRÉ

ERREUR CAPTEUR DÉCONNECTÉ

HOMOLOGUÉ OIML

PORT USB

SERVEUR WEB

Caractéristiques principales

Caractéristiques techniques				
Nombre de balances / canaux		1		
Étalonnage		Électronique (Théorique)	Étalonnage réel avec des poids-étalons	Via Serveur web
Fréquence de communication		Jusqu'à 400 Hz		
Affichage		0...800.000		
Nombre maximum de capteurs de charge		Jusqu'à 16 x 350 Ω		
Sensibilité minimale	**Haute résolution**	0,01 µV/d		
	Pour usage réglementé	0,3 µV/e		
Nombre de divisions pour usage réglementé		Jusqu'à 10.000e ou multi-échelon 2 x 3.000e		
Tension d'alimentation du capteur		5 V		
Ports de communication		Voir le tableau des versions		
Protocoles de communication		Modbus RTU, ASCII ou bus de terrain		
Serveur web		Inclus dans la version bus de terrain, voir le tableau des versions		
Fréquence de communication		**Par port série**	**Par bus de terrain**	
		Jusqu'à 325 Hz	Jusqu'à 16 Hz	
Logiciel PC pour la configuration		DiniTools		
Afficheur		LED rouges 8 mm, 6 chiffres		
Clavier		Mécanique 5 touches		
Boîtier		ABS		
Alimentation		12÷24 Vdc, 5 W		
Plage de temp. de fonctionnement		**Usage interne**	**Homologué**	**Humidité**
		-20 °C / +60 °C	-10 °C / +40 °C	85 %

Certifications	Type	Description
UL Listed	Électrique	Sur demande
2014/30/EU EMC	Électrique	EN 61000-6-2 : 2005
		EN 61000-6-4 : 2007+A1 : 2011
		EN 61326-1 : 2013 EN 61326-1 : 2013
		EN 55011 : 2009+A1 : 2010 EN 55011 : 2009+A1 : 2010
2014/35/EU LVD	Électrique	EN 61010-1 : 2010
2011/65/EU (RoHS)	Électrique	EN 50581 : 2012
OIML R61 - MID	Métrologique	AWI - Machine de remplissage automatique
OIML R51 - MID	Métrologique	AWI - Trieuses pondérales
OIML R76	Métrologique	NAWI - Transmetteur de poids
Attestation d'examen UE de type (2014/31/EU)	Métrologique	NAWI - Transmetteur de poids

Sortie analogique	
Configuration	*0÷5 Vdc, 0÷10 Vdc, 0÷20 mA, 4÷20 mA*
Résolution	*16 bit*
Fréquence de communication	*0,1 s*
Opto-isolation en standard	*Oui*

Entrées / sorties numériques	*V*	*I*
2 Entrées numériques	*5 ÷ 48 Vdc*	*-*
2 Sorties numériques	*48 Vdc*	*500 mA*
Opto-isolation en standard	*Oui*	

Codes versions

Bus de terrain	Sortie analogique	Modbus RTU	RS485	2 E / 2 S	USB	Serveur web	Code	
		•	•	•			DGT1SP	
	•	•	•	•			DGT1SP-AN	
PROFINET				•	•	•	DGT1SP-PRONET	
EtherNet/IP				•	•	•	DGT1SP-ETHIP	
Modbus TCP/IP				•	•	•	DGT1SP-MODTCP	
EtherCAT				•	•		DGT1SP-ETHCAT	
Profibus				•	•		DGT1SP-PB	
CANopen				•	•		DGT1SP-CANOP	
DeviceNet				•	•		DGT1SP-DEVNET	

Options et accessoires principales *(pour une liste complète veuillez consulter le site www.diniargeo.com)*

		Description	Code	
ALIMENTATION		Bloc d'alimentation 12 Vdc pour rail DIN. 110/240 Vac en entrée. Certifié CE et UL. **Incompatible avec BOX2121S.**	MDR2012	

Conception technique (mm)

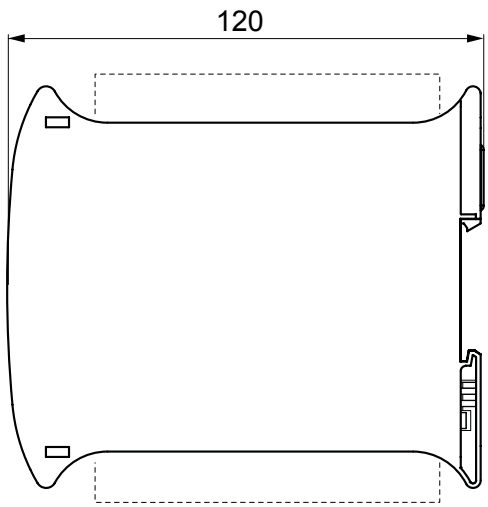

* Encombrement maximal des bornes de connexion extractibles

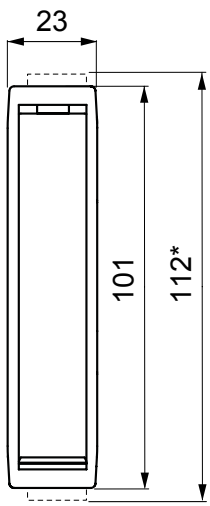

DGT1S | 1 CANAL

HOMOLOGUÉ OIML

Caractéristiques principales

Caractéristiques techniques				
Nombre de balances / canaux		1		
Étalonnage		Électronique (Théorique)	Étalonnage réel avec des poids-étalons	Via Serveur web
Fréquence de communication		Jusqu'à 400 Hz		
Affichage		0...800.000		
Nombre maximum de capteurs de charge		Jusqu'à 8 x 350 Ω		
Sensibilité minimale	**Haute résolution**	0,01 µV/d		
	Pour usage réglementé	0,3 µV/e		
Nombre de divisions pour usage réglementé		Jusqu'à 10.000e ou multi-échelon 2 x 3.000e		
Tension d'alimentation du capteur		5 V		
Ports de communication		Voir le tableau des versions		
Protocoles de communication		Modbus RTU, ASCII ou bus de terrain		
Fréquence de communication		**Par port série**	**Par bus de terrain**	
		Jusqu'à 325 Hz	Jusqu'à 16 Hz	
Logiciel PC pour la configuration		DiniTools		
Afficheur		LED rouges 8 mm, 6 chiffres		
Clavier		Mécanique 5 touches		
Boîtier		ABS		
Alimentation		12÷24 Vdc, 5 W		
Plage de temp. de fonctionnement		**Usage interne**	**Homologué**	**Humidité**
		-20 °C ... +60 °C	-10 °C ... +40 °C	85 %

Certifications	Type	Description
UL Listed	Électrique	Sur demande
2014/30/EU EMC	Électrique	EN 61000-6-2 : 2005
		EN 61000-6-4 : 2007+A1 : 2011
		EN 61326-1 : 2013 EN 61326-1 : 2013
		EN 55011 : 2009+A1 : 2010 EN 55011 : 2009+A1 : 2010
2014/35/EU LVD	Électrique	EN 61010-1 : 2010
2011/65/EU (RoHS)	Électrique	EN 50581 : 2012
OIML R61 - MID	Métrologique	AWI - Machine de remplissage automatique
OIML R51 - MID	Métrologique	AWI - Trieuses pondérales
OIML R76	Métrologique	NAWI - Transmetteur de poids
Attestation d'examen UE de type (2014/31/EU)	Métrologique	NAWI - Transmetteur de poids

Sortie analogique	
Configuration	*0÷5 Vdc, 0÷10 Vdc, 0÷20 mA, 4÷20 mA*
Résolution	*16 bit*
Fréquence de communication	*0,1 s*
Opto-isolation en standard	*Oui*

Entrées / sorties numériques	*V*	*I*
2 Entrées numériques	*12÷24 Vdc*	*5÷20 mA*
2 Sorties numériques	*48 Vac 60 Vdc*	*150 mA*
Opto-isolation en standard	*Oui*	

DINI ARGEO
Les informations contenues dans ce document peuvent être modifiées sans préavis.

Codes versions

Modbus RTU	RS485	RS232	2 E / 2 S	Sortie analogique	Code	
•	•	•	•		DGT1S	
•	•	•	•	•	DGT1SAN	

Options et accessoires principales *(pour une liste complète veuillez consulter le site www.diniargeo.com)*

		Description	Code	
ALIMENTATION		Bloc d'alimentation 12 Vdc pour rail DIN. 110/240 Vac en entrée. Certifié CE et UL. **Incompatible avec BOX2121S.**	**MDR2012**	

		Description	Code	
WIFI		Convertisseur série/WiFi, pour installation sur rail DIN.	**WIFIT1S-1**	
ETHERCAT		Interface RS485-EtherCAT, pour installation sur rail DIN. Avec PCB, borniers à vis, boîte en plastique et étiquettes marquées UL (le cas écheant).	**ETHERCAT1S**	
ETHERNET/IP		Interface RS485-EtherNet/IP, pour installation sur rail DIN. Avec PCB, borniers à vis, boîte en plastique et étiquettes marquées UL (le cas écheant).	**ETHERNETIP1S**	
CANOPEN		Interface RS485-CANopen, pour installation sur rail DIN. Avec PCB, borniers à vis, boîte en plastique et étiquettes marquées UL (le cas écheant).	**CANOPEN1S**	
DEVICENET		Interface RS485-DeviceNet, pour installation sur rail DIN. Avec PCB, borniers à vis, boîte en plastique et étiquettes marquées UL (le cas écheant).	**DEVICENET1S**	
PROFIBUS		Interface RS485-Profibus, pour installation sur rail DIN. Avec PCB, borniers à vis, boîte en plastique et étiquettes marquées UL (le cas écheant).	**PROFIBUS1S**	
PROFINET		Interface RS485-PROFINET, pour installation sur rail DIN. Avec PCB, borniers à vis, boîte en plastique et étiquettes marquées UL (le cas écheant).	**PROFINET1S**	

Conception technique (mm)

* Encombrement maximal des bornes de connexion extractibles

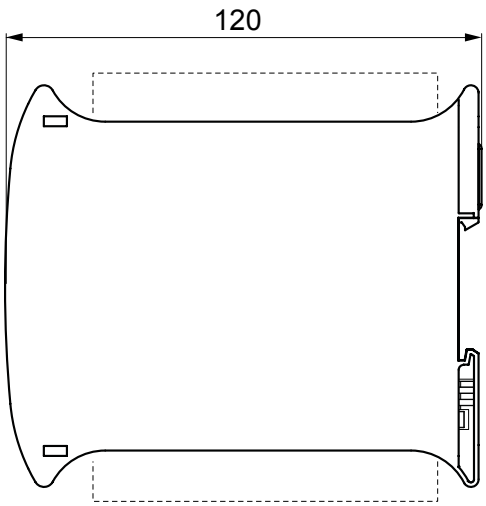

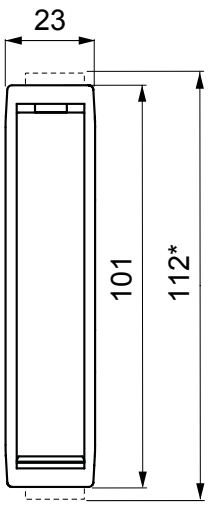

DGT1 | 1 CANAL

HOMOLOGUÉ OIML

Caractéristiques principales

Caractéristiques techniques				
Nombre de balances / canaux		1		
Étalonnage		Électronique (Théorique)	Étalonnage réel avec des poids-étalons	
Fréquence de communication		Jusqu'à 400 Hz		
Affichage		0...800.000		
Nombre maximum de capteurs de charge		Jusqu'à 8 x 350 Ω		
Sensibilité minimale	**Haute résolution**	0,01 µV/d		
	Pour usage réglementé	0,3 µV/e		
Nombre de divisions pour usage réglementé		Jusqu'à 10.000e ou multi-échelon 2 x 3.000e		
Tension d'alimentation du capteur		5 V		
Ports de communication		Voir le tableau des versions		
Protocoles de communication		Modbus RTU, ASCII		
Fréquence de communication		Jusqu'à 325 Hz		
Logiciel PC pour la configuration		DiniTools		
Afficheur		LED rouges 8 mm, 6 chiffres		
Clavier		Mécanique 5 touches, étanche		
Boîtier		ABS		
Alimentation		12÷24 Vdc, 5 W		
Plage de temp. de fonctionnement		**Usage interne**	**Homologué**	**Humidité**
		-20 °C / +60 °C	-10 °C / +40 °C	85 %

Certifications	Type	Description
2014/30/EU EMC	Électrique	EN 61000-6-2 : 2005
		EN 61000-6-4 : 2007+A1 : 2011
		EN 61326-1 : 2013 EN 61326-1 : 2013
		EN 55011 : 2009+A1 : 2010 EN 55011 : 2009+A1 : 2010
2014/35/EU LVD	Électrique	EN 61010-1 : 2010
2011/65/EU (RoHS)	Électrique	EN 50581 : 2012
OIML R61 - MID	Métrologique	AWI - Machine de remplissage automatique
OIML R51 - MID	Métrologique	AWI - Trieuses pondérales
OIML R76	Métrologique	NAWI - Transmetteur de poids
Attestation d'examen UE de type (2014/31/EU)	Métrologique	NAWI - Transmetteur de poids

Sortie analogique	
Configuration	*0÷5 Vdc, 0÷10 Vdc, 0÷20 mA, 4÷20 mA*
Résolution	*16 bit*
Fréquence de communication	*0,1 s*
Opto-isolation en standard	*Oui*

Entrées / sorties numériques	*V*	*I*
2 Entrées numériques	*12÷24 Vdc*	*5÷20 mA*
2 Sorties numériques	*48 Vac* *60 Vdc*	*150 mA*
Opto-isolation en standard	*Oui*	

DINI ARGEO

Les informations contenues dans ce document peuvent être modifiées sans préavis.

Codes versions

Sortie analogique	Modbus RTU	RS485	RS232	2 E / 2 S	Code	
	•	•	•		DGT1	
	•	•	•	•	DGT1IO	
•	•	•	•		DGT1AN	

Options et accessoires principales *(pour une liste complète veuillez consulter le site www.diniargeo.com)*

		Type	Description	Code	
CONVERTISSEURS EN SÉRIE		Modbus TCP/IP	Convertisseur RS232 / RS485 à Ethernet.	SETHDIN-1	
		Profibus DP	Convertisseur RS232 / RS485 à Profibus.	PROFI232-1	

		Description	Code	
ALIMENTATION		Bloc d'alimentation 12 Vdc pour rail DIN. 110/240 Vac en entrée. Certifié CE et UL. **Incompatible avec BOX2121S.**	MDR2012	

		Description	Code	
BOÎTIER DE MONTAGE		Boîtier mural en ABS avec porte transparente pour 1 DGT1 + 1 convertisseur en série. Dimensions 210x210x100 mm, complet de 2 presse-étoupes. **Incompatible avec MDR2012.**	BOX2121S	

Conception technique (mm)

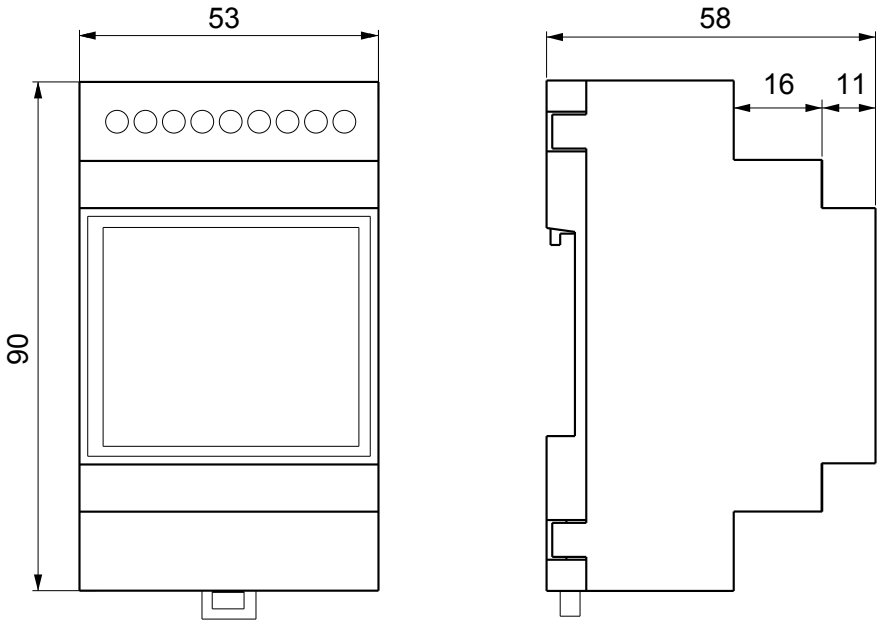

DGT4 | 4 CANAUX

AVEC BUS DE TERRAIN ET SERVEUR WEB INTÉGRÉ

HOMOLOGUÉ OIML | SERVEUR WEB | JUSQU'À 4 BALANCES

Caractéristiques principales

Caractéristiques techniques				
Nombre de balances / canaux		Jusqu'à 4		
Étalonnage		Électronique (Théorique)	Étalonnage réel avec des poids-étalons	Via Serveur web
Fréquence de communication		Jusqu'à 400 Hz		
Affichage		0...800.000		
Nombre maximum de capteurs de charge		Jusqu'à 8 x 350 Ω		
Sensibilité minimale	**Haute résolution**	0,01 µV/d		
	Pour usage réglementé	0,3 µV/e		
Nombre de divisions pour usage réglementé		Jusqu'à 10.000e ou multi-échelon 2 x 3.000e		
Tension d'alimentation du capteur		5 V		
Ports de communication		Voir le tableau des versions		
Protocoles de communication		Modbus RTU, ASCII ou bus de terrain		
Serveur web		Inclus dans la version avec bus de terrain, voir le tableau des versions		
Fréquence de communication		**Par port série**	**Par bus de terrain**	
		Jusqu'à 325 Hz	Jusqu'à 16 Hz	
Logiciel PC pour la configuration		DiniTools		
Afficheur		LED rouges 13 mm, 6 chiffres		
Clavier		Mécanique 5 touches, étanche		
Boîtier		ABS		
Alimentation		12÷24 Vdc, 5 W		
Plage de temp. de fonctionnement		**Usage interne**	**Homologué**	**Humidité**
		-20 °C ... +60 °C	-10 °C ... +40 °C	85 %

Certifications	Type	Description
UL Listed	Électrique	Sur demande
2014/30/EU EMC	Électrique	EN 61000-6-2 : 2005
		EN 61000-6-4 : 2007+A1 : 2011
		EN 61326-1 : 2013 EN 61326-1 : 2013
		EN 55011 : 2009+A1 : 2010 EN 55011 : 2009+A1 : 2010
2014/35/EU LVD	Électrique	EN 61010-1 : 2010
2011/65/EU (RoHS)	Électrique	EN 50581 : 2012
OIML R61 - MID	Métrologique	AWI - Machine de remplissage automatique
OIML R51 - MID	Métrologique	AWI - Trieuses pondérales
OIML R76	Métrologique	NAWI - Transmetteur de poids
Attestation d'examen UE de type (2014/31/EU)	Métrologique	NAWI - Transmetteur de poids

Sortie analogique	
Configuration	*0÷5 Vdc, 0÷10 Vdc, 0÷20 mA, 4÷20 mA*
Résolution	*16 bit*
Fréquence de communication	*0,1 s*
Opto-isolation en standard	*Oui*

Entrées / sorties numériques	*V*	*I*
2 Entrées numériques	*12÷24 Vdc*	*5÷20 mA*
2 Sorties numériques	*48 Vac 60 Vdc*	*150 mA*
Opto-isolation en standard	*Oui*	

DINI ARGEO

Les informations contenues dans ce document peuvent être modifiées sans préavis.

Codes versions

Bus de terrain	Sortie analogique	Modbus RTU	RS485	RS232	2 E / 2 S	Serveur web	Code	
		•	•	•	•		DGT4	
	•	•	•	•	•		DGT4AN	
PROFINET				•	•	•	DGT4PRONET	
EtherNet/IP				•	•	•	DGT4ETHIP	
Modbus TCP/IP				•	•	•	DGT4MODTCP	
EtherCAT				•	•		DGT4ETHCAT	
Profibus				•	•		DGT4PB-1	
DeviceNet				•	•		DGT4DEVNET	

Options et accessoires principales *(pour une liste complète veuillez consulter le site www.diniargeo.com)*

		Description	Code	
ALIMENTATION		Bloc d'alimentation 12 Vdc pour rail DIN. 110/240 Vac en entrée. Certifié CE et UL. **Incompatible avec BOX2121S.**	**MDR2012**	

		Description	Code	
BOÎTIER DE MONTAGE		Boîtier mural en ABS avec porte transparente pour 1 DGT1 + 1 convertisseur en série. Dimensions 210x210x100 mm, complet de 2 presse-étoupes. **Incompatible avec MDR2012.**	**BOX2121S**	

Conception technique (mm)

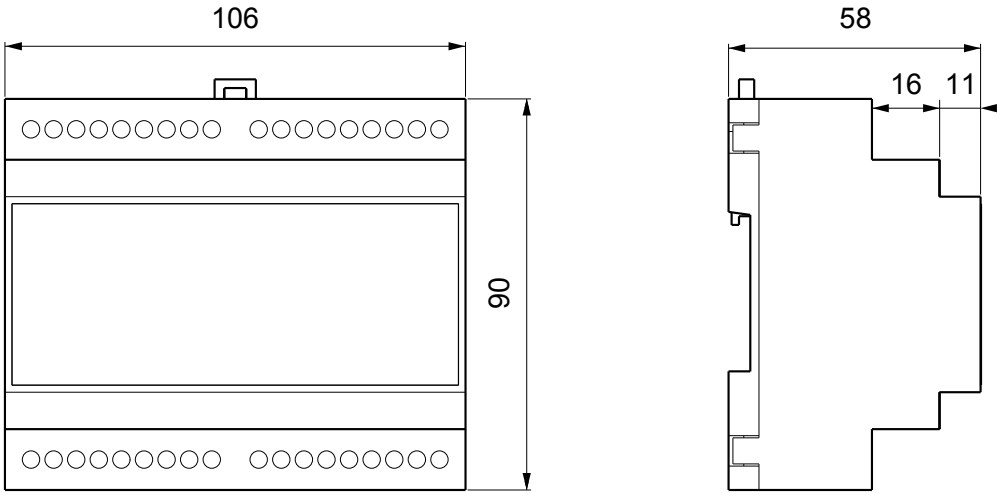

DGT1P | 1 CANAL

HOMOLOGUÉ OIML

PROTECTION FRONTALE IP65

Caractéristiques principales

Caractéristiques techniques				
Nombre de balances / canaux		1		
Étalonnage		Électronique (Théorique)	Étalonnage réel avec des poids-étalons	
Fréquence de communication		Jusqu'à 400 Hz		
Affichage		0...800.000		
Nombre maximum de capteurs de charge		Jusqu'à 16 x 350 Ω		
Sensibilité minimale	**Haute résolution**	0,01 µV/d		
	Pour usage réglementé	0,3 µV/e		
Nombre de divisions pour usage réglementé		Jusqu'à 10.000e ou multi-échelon 2 x 3.000e		
Tension d'alimentation du capteur		5 V		
Ports de communication		Voir le tableau des versions		
Protocoles de communication		Modbus RTU, ASCII		
Fréquence de communication		Jusqu'à 325 Hz		
Logiciel PC pour la configuration		DiniTools		
Afficheur		LED rouges 14,2 mm, 6 chiffres		
Clavier		Mécanique 5 touches, étanche		
Boîtier		Aluminium		
Alimentation		12÷24 Vdc, 5 W		
Plage de temp. de fonctionnement		**Usage interne**	**Homologué**	**Humidité**
		-20 °C / +60 °C	-10 °C / +40 °C	85 %

Certifications	Type	Description
2014/30/EU EMC	Électrique	EN 61000-6-2 : 2005
		EN 61000-6-4 : 2007+A1 : 2011
		EN 61326-1 : 2013 EN 61326-1 : 2013
		EN 55011 : 2009+A1 : 2010 EN 55011 : 2009+A1 : 2010
2014/35/EU LVD	Électrique	EN 61010-1 : 2010
2011/65/EU (RoHS)	Électrique	EN 50581 : 2012
OIML R61 - MID	Métrologique	AWI - Machine de remplissage automatique
OIML R51 - MID	Métrologique	AWI - Trieuses pondérales
OIML R76	Métrologique	NAWI - Transmetteur de poids
Attestation d'examen UE de type (2014/31/EU)	Métrologique	NAWI - Transmetteur de poids

Sortie analogique	
Configuration	*0÷5 Vdc, 0÷10 Vdc, 0÷20 mA, 4÷20 mA*
Résolution	*16 bit*
Fréquence de communication	*0,1 s*
Opto-isolation en standard	*Oui*

Entrées / sorties numériques	*V*	*I*
2 Entrées numériques	*12÷24 Vdc*	*5÷20 mA*
2 Sorties numériques	*48 Vac* *60 Vdc*	*500 mA*
Opto-isolation en standard	*Oui*	

DINI ARGEO

Les informations contenues dans ce document peuvent être modifiées sans préavis.

Codes versions

Sortie analogique	Modbus RTU	RS485	2 E / 2 S	Code	
	•	•	•	**DGT1P**	
•	•	•	•	**DGT1PAN**	

Options et accessoires principales *(pour une liste complète veuillez consulter le site www.diniargeo.com)*

		Description	Code	
ALIMENTATION		Bloc d'alimentation 12 Vdc pour rail DIN. 110/240 Vac en entrée. Certifié CE et UL. **Incompatible avec BOX2121S.**	**MDR2012**	

		Description	Code	
SORTIES		Kit de 4 sorties opto (montage et presse-étoupe pas compris).	**C4OUT**	

Conception technique (mm)

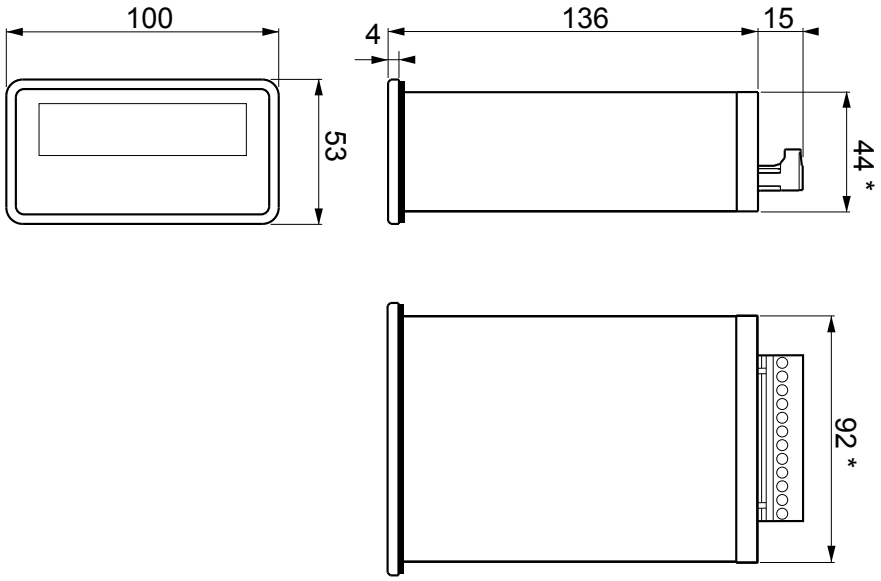

* Gabarit de perçage (lxh) - 92 x 44 mm

DGTP | 1 CANAL

AVEC PROFIBUS INTÉGRÉ

HOMOLOGUÉ OIML

Caractéristiques principales

Caractéristiques techniques				
Nombre de balances / canaux		1 (Jusqu'à 4 sur demande)		
Étalonnage		Électronique (Théorique)	Étalonnage réel avec des poids-étalons	
Fréquence de communication		Jusqu'à 400 Hz		
Affichage		0...800.000		
Nombre maximum de capteurs de charge		Jusqu'à 16 x 350 Ω		
Sensibilité minimale	**Haute résolution**	0,01 µV/d		
	Pour usage réglementé	0,3 µV/e		
Nombre de divisions pour usage réglementé		Jusqu'à 10.000e ou multi-échelon 2 x 3.000e		
Tension d'alimentation du capteur		5 V		
Ports de communication		Voir le tableau des versions		
Protocoles de communication		Modbus RTU, ASCII		
Fréquence de communication		**Par port série**	**Par bus de terrain**	
		Jusqu'à 325 Hz	Jusqu'à 16 Hz	
Logiciel PC pour la configuration		DiniTools		
Afficheur		LED rouges 20 mm, 6 chiffres		
Clavier		Mécanique 5 touches, étanche		
Boîtier		ABS		
Alimentation		12÷24 Vdc, 5 W		
Plage de temp. de fonctionnement		**Usage interne**	**Homologué**	**Humidité**
		-20 °C ... +60 °C	-10 °C ... +40 °C	85 %

Certifications	Type	Description
2014/30/EU EMC	Électrique	EN 61000-6-2 : 2005
		EN 61000-6-4 : 2007+A1 : 2011
		EN 61326-1 : 2013 EN 61326-1 : 2013
		EN 55011 : 2009+A1 : 2010 EN 55011 : 2009+A1 : 2010
2014/35/EU LVD	Électrique	EN 61010-1 : 2010
2011/65/EU (RoHS)	Électrique	EN 50581 : 2012
OIML R61 - MID	Métrologique	AWI - Machine de remplissage automatique
OIML R51 - MID	Métrologique	AWI - Trieuses pondérales
OIML R76	Métrologique	NAWI - Transmetteur de poids
Attestation d'examen UE de type (2014/31/EU)	Métrologique	NAWI - Transmetteur de poids

Sortie analogique	
Configuration	*0÷5 Vdc, 0÷10 Vdc, 0÷20 mA, 4÷20 mA*
Résolution	*16 bit*
Fréquence de communication	*0,1 s*
Opto-isolation en standard	*Oui*

Entrées / sorties numériques	*V*	*I*
2 Entrées numériques	*12÷24 Vdc*	*5÷20 mA*
2 Sorties numériques	*48 Vac* *60 Vdc*	*150 mA*
Opto-isolation en standard	*Oui*	

DINI ARGEO

Les informations contenues dans ce document peuvent être modifiées sans préavis.

Codes versions

Bus de terrain	Sortie analogique	Modbus RTU	RS485	RS232	2 E / 2 S	Code	
		•	•	•	•	**DGTP**	
	•	•	•	•	•	**DGTPAN**	
Profibus			•	•	•	**DGTPPB-1**	

Options et accessoires principales *(pour une liste complète veuillez consulter le site www.diniargeo.com)*

		Description	Code	
ALIMENTATION		Bloc d'alimentation 12 Vdc pour rail DIN. 110/240 Vac en entrée. Certifié CE et UL. **Incompatible avec BOX2121S.**	**MDR2012**	

Conception technique (mm)

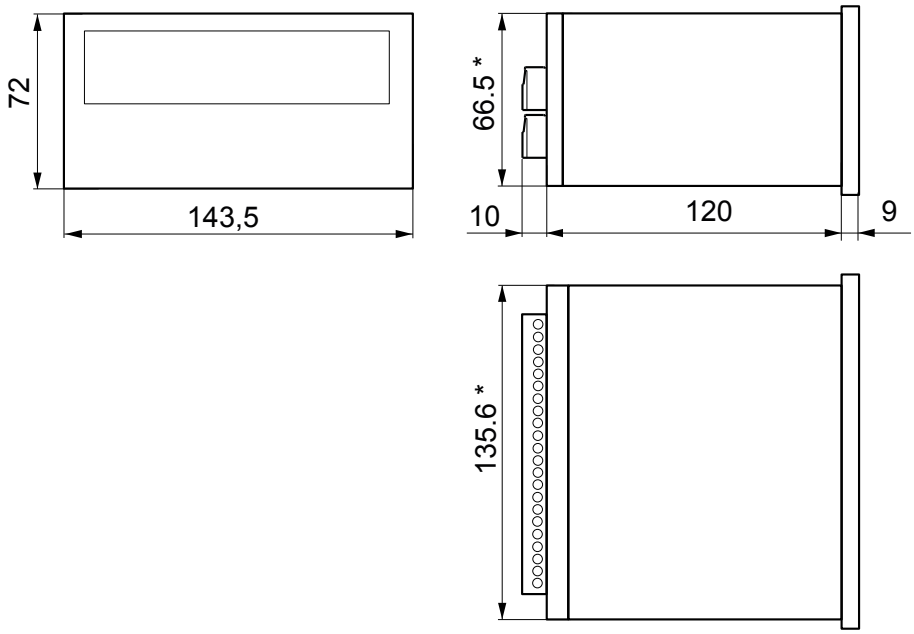

* Gabarit de perçage (l x h) - 135,6 x 66,5 mm

DGTQ | 1 CANAL

AVEC PROFIBUS INTÉGRÉ

HOMOLOGUÉ OIML

JUSQU'À 4 BALANCES

Caractéristiques principales

Caractéristiques techniques				
Nombre de balances / canaux		1 (Jusqu'à 4 sur demande)		
Étalonnage		Électronique (Théorique)	Étalonnage réel avec des poids-étalons	
Fréquence de communication		Jusqu'à 400 Hz		
Affichage		0...800.000		
Nombre maximum de capteurs de charge		Jusqu'à 8 x 350 Ω		
Sensibilité minimale	**Haute résolution**	0,01 µV/d		
	Pour usage réglementé	0,3 µV/e		
Nombre de divisions pour usage réglementé		Jusqu'à 10.000e ou multi-échelon 2 x 3.000e		
Tension d'alimentation du capteur		5 V		
Ports de communication		Voir le tableau des versions		
Protocoles de communication		Modbus RTU, ASCII		
Fréquence de communication		**Par port série**	**Par bus de terrain**	
		Jusqu'à 325 Hz	Jusqu'à 16 Hz	
Logiciel PC pour la configuration		DiniTools		
Afficheur		LED rouges 8 mm, 6 chiffres		
Clavier		Mécanique 5 touches, étanche		
Boîtier		ABS		
Alimentation		12÷24 Vdc, 5 W		
Plage de temp. de fonctionnement		**Usage interne**	**Homologué**	**Humidité**
		-20 °C ... +60 °C	-10 °C ... +40 °C	85 %

Certifications	Type	Description
2014/30/EU EMC	Électrique	EN 61000-6-2 : 2005
		EN 61000-6-4 : 2007+A1 : 2011
		EN 61326-1 : 2013 EN 61326-1 : 2013
		EN 55011 : 2009+A1 : 2010 EN 55011 : 2009+A1 : 2010
2014/35/EU LVD	Électrique	EN 61010-1 : 2010
2011/65/EU (RoHS)	Électrique	EN 50581 : 2012
OIML R61 - MID	Métrologique	AWI - Machine de remplissage automatique
OIML R51 - MID	Métrologique	AWI - Trieuses pondérales
OIML R76	Métrologique	NAWI - Transmetteur de poids
Attestation d'examen UE de type (2014/31/EU)	Métrologique	NAWI - Transmetteur de poids

Sortie analogique	
Configuration	*0÷5 Vdc, 0÷10 Vdc, 0÷20 mA, 4÷20 mA*
Résolution	*16 bit*
Fréquence de communication	*0,1 s*
Opto-isolation en standard	*Oui*

Entrées / sorties numériques	*V*	*I*
2 Entrées numériques	*12÷24 Vdc*	*5÷20 mA*
2 Sorties numériques	*48 Vac* *60 Vdc*	*150 mA*
Opto-isolation en standard	*Oui*	

DINI ARGEO

Les informations contenues dans ce document peuvent être modifiées sans préavis.

Codes versions

Bus de terrain	Sortie analogique	Modbus RTU	RS485	RS232	2 E / 2 S	Code	
		•	•	•	•	DGTQ	
	•	•	•	•	•	DGTQAN	
Profibus			•	•	•	DGTQPB-1	

Options et accessoires principales *(pour une liste complète veuillez consulter le site www.diniargeo.com)*

		Description	Code	
ALIMENTATION		Bloc d'alimentation 12 Vdc pour rail DIN. 110/240 Vac en entrée. Certifié CE et UL. **Incompatible avec BOX2121S.**	MDR2012	

		Description	Code	
SORTIES		Kit de 4 sorties opto (montage et presse-étoupe pas compris).	C4OUT	

Conception technique (mm)

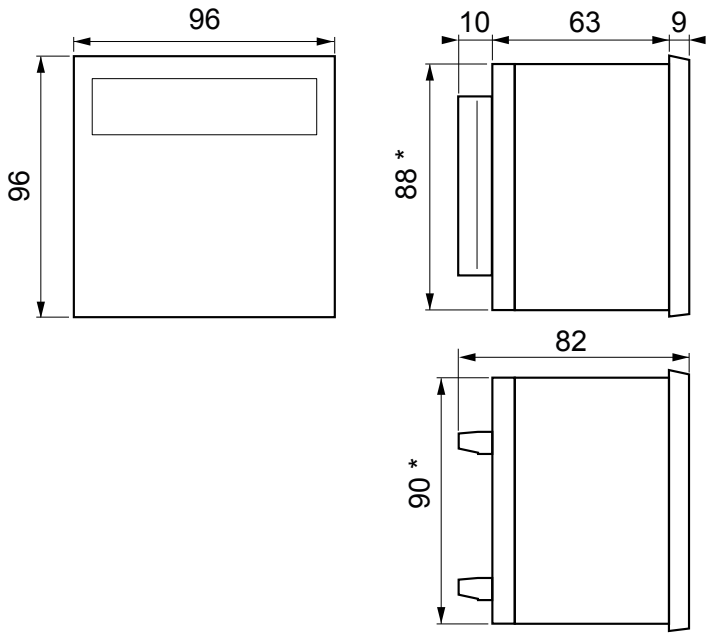

* Gabarit de perçage (l x h) - 90 x 88,6 mm

DGT20 | 1 CANAL

AVEC BUS DE TERRAIN ET SERVEUR WEB INTÉGRÉ

HOMOLOGUÉ OIML

SUPPORT UNIVERSEL

Caractéristiques principales

Caractéristiques techniques				
Nombre de balances / canaux		1 (Jusqu'à 4 sur demande)		
Étalonnage		Électronique (Théorique)	Étalonnage réel avec des poids-étalons	Via Serveur web
Fréquence de communication		Jusqu'à 400 Hz		
Affichage		0...800.000		
Nombre maximum de capteurs de charge		Jusqu'à 8 x 350 Ω		
Sensibilité minimale	**Haute résolution**	0,01 µV/d		
	Pour usage réglementé	0,3 µV/e		
Nombre de divisions pour usage réglementé		Jusqu'à 10.000e ou multi-échelon 2 x 3.000e		
Tension d'alimentation du capteur		5 V		
Ports de communication		Voir le tableau des versions		
Protocoles de communication		Modbus RTU, ASCII ou bus de terrain		
Fréquence de communication		**Par port série**	**Par bus de terrain**	
		Jusqu'à 325 Hz	Jusqu'à 16 Hz	
Serveur web		Inclus dans la version avec bus de terrain, voir le tableau des versions		
Logiciel PC pour la configuration		DiniTools		
Afficheur		LED rouges, 6 chiffres 20 mm et 6 LED pour afficher les fonctions actives		
Clavier		Mécanique 5 touches, étanche		
Boîtier		Panneau en aluminium, boîtier en acier inox. Support mural inclu.		
Alimentation		12÷24 Vdc, 5 W. Bloc d'alimentation inclus.		
Plage de temp. de fonctionnement		**Usage interne**	**Homologué**	**Humidité**
		-20 °C / +60 °C	-10 °C / +40 °C	85 %

Certifications	Type	Description
2014/30/EU EMC	Électrique	EN 61000-6-2 : 2005
		EN 61000-6-4 : 2007+A1 : 2011
		EN 61326-1 : 2013 EN 61326-1 : 2013
		EN 55011 : 2009+A1 : 2010 EN 55011 : 2009+A1 : 2010
2014/35/EU LVD	Électrique	EN 61010-1 : 2010
2011/65/EU (RoHS)	Électrique	EN 50581 : 2012
OIML R61 - MID	Métrologique	AWI - Machine de remplissage automatique
OIML R51 - MID	Métrologique	AWI - Trieuses pondérales
OIML R76	Métrologique	NAWI - Transmetteur de poids
Attestation d'examen UE de type (2014/31/EU)	Métrologique	NAWI - Transmetteur de poids

Sortie analogique	
Configuration	*0÷5 Vdc, 0÷10 Vdc, 0÷20 mA, 4÷20 mA*
Résolution	*16 bit*
Fréquence de communication	*0,1 s*
Opto-isolation en standard	*Oui*

Entrées / sorties numériques	*V*	*I*
2 Entrées numériques	*12÷24 Vdc*	*5÷20 mA*
2 Sorties numériques	*48 Vac* *60 Vdc*	*150 mA*
Opto-isolation en standard	*Oui*	

DINI ARGEO

Les informations contenues dans ce document peuvent être modifiées sans préavis.

Codes versions

Bus de terrain	Sortie analogique	Modbus RTU	RS485	RS232	2 E / 2 S	Serveur web	Code	
		•	•	•	•		DGT20	
	•	•	•	•	•		DGT20AN	
PROFINET				•	•	•	DGT20PRONET	
EtherNet/IP				•	•	•	DGT20ETHIP	
Modbus TCP/IP				•	•	•	DGT20MODTCP	
EtherCAT				•	•		DGT20ETHCAT	
Profibus				•	•		DGT20PB-1	

Options et accessoires principales *(pour une liste complète veuillez consulter le site www.diniargeo.com)*

		Description	Code	
SUPPORTS		Kit pour l'installation au panneau.	DGTSTF	

Conception technique (mm)

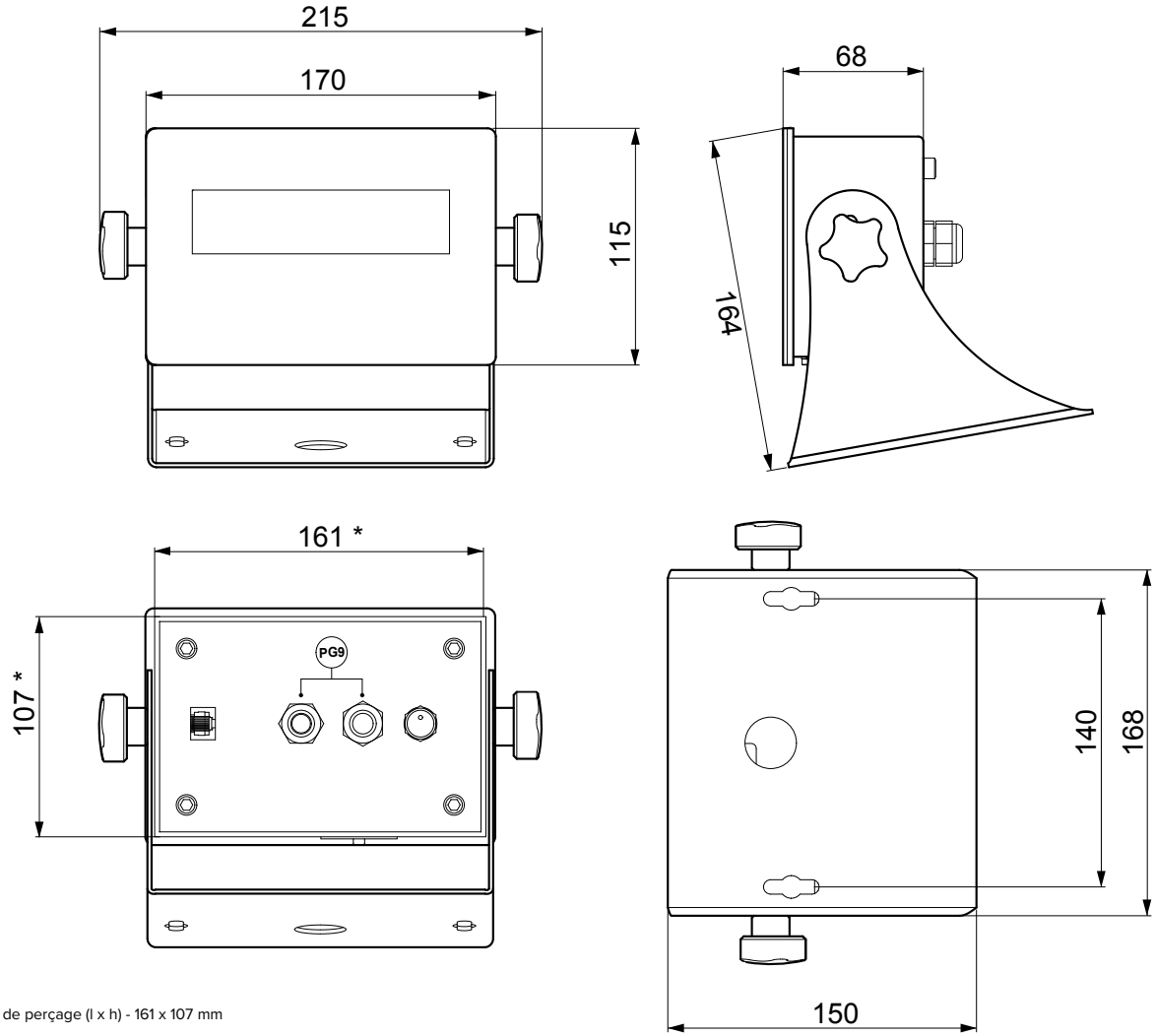

* Gabarit de perçage (l x h) - 161 x 107 mm

DGT20I | 1 CANAL

HOMOLOGUÉ OIML | PROTECTION IP | SUPPORT UNIVERSEL | PRISE 230V

Caractéristiques principales

Caractéristiques techniques				
Nombre de balances / canaux		1 (Jusqu'à 4 sur demande)		
Étalonnage		Électronique (Théorique)	Étalonnage réel avec des poids-étalons	
Fréquence de communication		Jusqu'à 400 Hz		
Affichage		0...800.000		
Nombre maximum de capteurs de charge		Jusqu'à 8 x 350 Ω		
Sensibilité minimale	**Haute résolution**	0,01 µV/d		
	Pour usage réglementé	0,3 µV/e		
Nombre de divisions pour usage réglementé		Jusqu'à 10.000e ou multi-échelon 2 x 3.000e		
Tension d'alimentation du capteur		5 V		
Ports de communication		Voir le tableau des versions		
Protocoles de communication		Modbus RTU, ASCII ou bus de terrain		
Fréquence de communication		**Par port série**	**Par bus de terrain**	
		Jusqu'à 325 Hz	Jusqu'à 16 Hz	
Logiciel PC pour la configuration		DiniTools		
Afficheur		LED rouges, 6 chiffres 20 mm et 6 LED pour afficher les fonctions actives		
Clavier		Mécanique 5 touches, étanche		
Indice de protection IP		IP68		
Boîtier		Boîtier complet en acier inoxydable AISI 304. Support mural inclu.		
Alimentation		12÷24 Vdc, 5 W. Bloc d'alimentation inclus.		
Plage de temp. de fonctionnement		**Usage interne**	**Homologué**	**Humidité**
		-20 °C / +60 °C	-10 °C / +40 °C	85 %

Certifications	Type	Description
2014/30/EU EMC	Électrique	EN 61000-6-2 : 2005
		EN 61000-6-4 : 2007+A1 : 2011
		EN 61326-1 : 2013 EN 61326-1 : 2013
		EN 55011 : 2009+A1 : 2010 EN 55011 : 2009+A1 : 2010
2014/35/EU LVD	Électrique	EN 61010-1 : 2010
2011/65/EU (RoHS)	Électrique	EN 50581 : 2012
OIML R61 - MID	Métrologique	AWI - Machine de remplissage automatique
OIML R51 - MID	Métrologique	AWI - Trieuses pondérales
OIML R76	Métrologique	NAWI - Transmetteur de poids
Attestation d'examen UE de type (2014/31/EU)	Métrologique	NAWI - Transmetteur de poids

Sortie analogique	
Configuration	*0÷5 Vdc, 0÷10 Vdc, 0÷20 mA, 4÷20 mA*
Résolution	*16 bit*
Fréquence de communication	*0,1 s*
Opto-isolation en standard	*Oui*

Entrées / sorties numériques	*V*	*I*
2 Entrées numériques	*12÷24 Vdc*	*5÷20 mA*
2 Sorties numériques	*48 Vac 60 Vdc*	*150 mA*
Opto-isolation en standard	*Oui*	

DINI ARGEO
Les informations contenues dans ce document peuvent être modifiées sans préavis.

Codes versions

Sortie analogique	Modbus RTU	RS485	RS232	2 E / 2 S	Prise 230V	Code	
	•	•	•	•		DGT20I-1	
	•	•	•	•	•	DGT20IPW	
•	•	•	•	•		DGT20IAN-1	

Options et accessoires principales *(pour une liste complète veuillez consulter le site www.diniargeo.com)*

		Description	Code	
SUPPORTS		Kit pour l'installation au panneau.	DGT20ISTF	

Conception technique (mm)

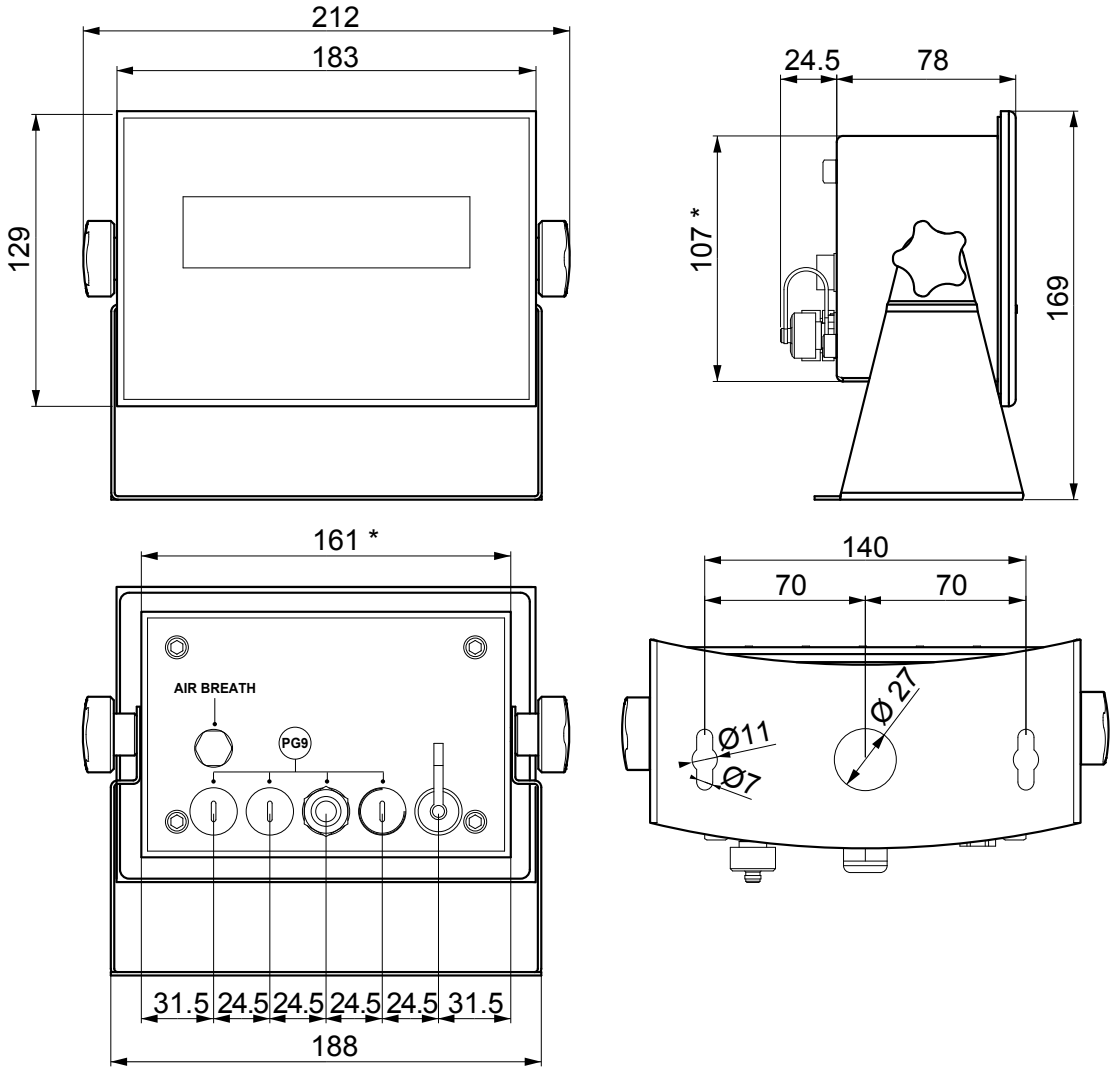

* Gabarit de perçage (l x h) - 161 x 107 mm

DGT100 | 1 CANAL

En évidence
- indicateur de poids / répétiteur avec grand écran
- LED super lumineuses à haute intensité
- boîtier entièrement en acier inoxydable AISI 304 avec protection IP68

HOMOLOGUÉ OIML | PROTECTION IP | INOX AISI 304

Caractéristiques principales

Caractéristiques techniques				
Nombre de balances / canaux		4		
Étalonnage		Électronique (Théorique)	Étalonnage réel avec des poids-étalons	
Fréquence de communication		Jusqu'à 400 Hz		
Affichage		0...800.000		
Nombre maximum de capteurs de charge		Jusqu'à 8 x 350 Ω		
Sensibilité minimale	**Haute résolution**	0,01 µV/d		
	Pour usage réglementé	0,3 µV/e		
Nombre de divisions pour usage réglementé		Jusqu'à 10.000e ou multi-échelon 2 x 3.000e		
Tension d'alimentation du capteur		5 V		
Ports de communication		Voir le tableau des versions		
Protocoles de communication		Modbus RTU, ASCII		
Fréquence de communication		Jusqu'à 325 Hz		
Logiciel PC pour la configuration		DiniTools		
Afficheur		LED rouge 100 mm, 6 caractères		
Clavier		Mécanique 5 touches, étanche		
Boîtier		INOX AISI 304		
Alimentation		1110-240 Vdc		
Plage de temp. de fonctionnement		**Usage interne**	**Homologué**	**Humidité**
		-20 °C / +60 °C	-10 °C / +40 °C	85 %

Certifications	Type	Description
OIML R61 - MID	Métrologique	AWI - Machine de remplissage automatique
OIML R51 - MID	Métrologique	AWI - Trieuses pondérales
OIML R76	Métrologique	NAWI - Transmetteur de poids
Attestation d'examen UE de type (2014/31/EU)	Métrologique	NAWI - Transmetteur de poids
NMI S788	Métrologique	Certificat d'approbation de l'Australian légal pour le commerce

Sortie analogique	
Configuration	*0÷5 Vdc, 0÷10 Vdc, 4÷20 mA*
Résolution	*16 bit*
Fréquence de communication	*0,1 s*
Opto-isolation en standard	*Oui*

Entrées / sorties numériques	*V*	*I*
2 Entrées numériques	*12÷24 Vdc*	*5÷20 mA*
2 Sorties numériques	*48 Vac* *60 Vdc*	*150 mA*
Opto-isolation en standard	*Oui*	

DINI ARGEO

Les informations contenues dans ce document peuvent être modifiées sans préavis.

Codes versions

Sortie analogique	Profibus	Modbus RTU	RS485	RS232	2 IN / 2 OUT	Code	
		•	•	•	•	**DGT100BC-1**	
•		•	•	•	•	**DGT100AN-1**	
	•	•	•	•	•	**DGT100PB-1**	
			•	•	•	**DGT100R-1**	

Options et accessoires principales *(pour une liste complète veuillez consulter le site www.diniargeo.com)*

		Type	Description	Code	
CONVERTISSEURS EN SÉRIE		**Modbus TCP/IP**	Convertisseur RS232 / RS485 à Ethernet.	**SETHDIN-1**	

Conception technique (mm)

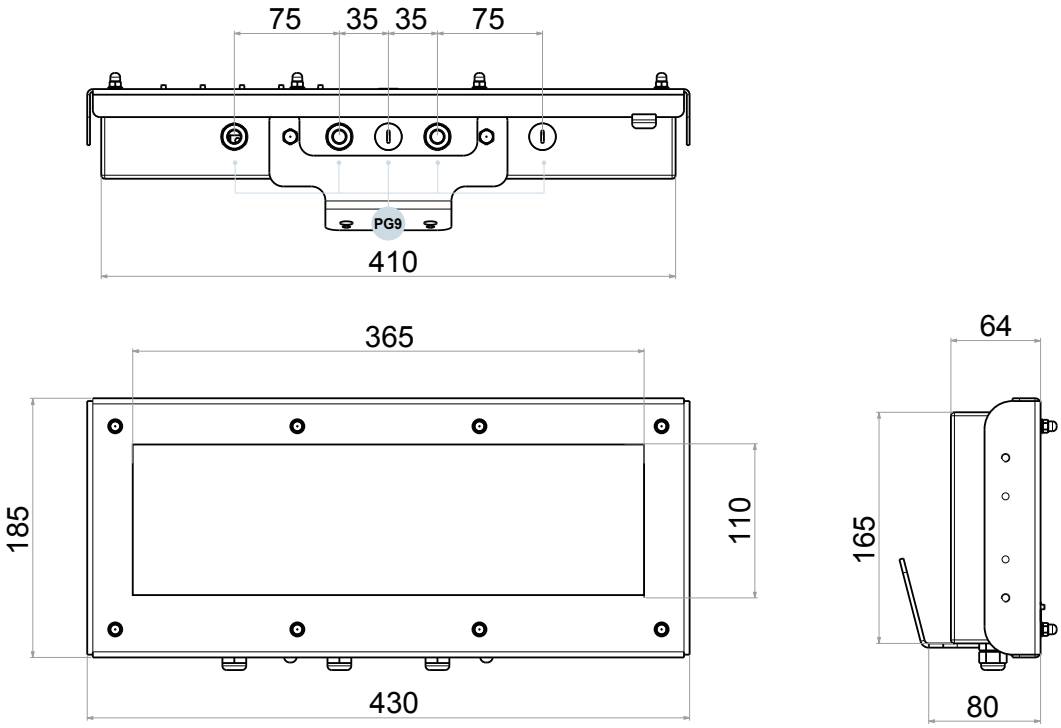

DINI ARGEO

Les informations contenues dans ce document peuvent être modifiées sans préavis.

Remarques

	Fréquence de communication (Hz)	N. de balances/ canaux	Capteurs numériques	INTERFACES ET PROTOCOLES									Entrées/ triggers	Sorties/points de consigne	DINI ARGEO	
				Sortie analogique	RS485 Modbus RTU	PROFINET	PROFIBUS	EtherNet/IP	Modbus TCP/IP	EtherCAT	CANopen	DeviceNet				
p. 90	4800	1		●	●	●	○	●	●	●	○	○	2	4	pour rail DIN	**DGT1SX**
p. 92	4800	1			●								2	4	pour rail DIN	**DGT1SX CHECK**
p. 94	2600	Jusqu'à 4		●	●	●	●	●	●	●	●	●	2	2	pour rail DIN	**DGT4X**
p. 96	2600	Jusqu'à 4	●	●	●	●							2	2	pour rail DIN	**DGT4X DIGITAL**
p. 102	400	Jusqu'à 1		●	●	●	○	●	●	●	○	○	2	4	pour rail DIN	**DGT1S PLUS**
p. 104	400	1		●	●	○	○	○	○	○	○	○	2	2	pour rail DIN	**DGT1S**
p. 106	400	1		●	●		○						2	2	pour rail DIN	**DGT1**
p. 108	400	Jusqu'à 4		●	●	●	●	●	●	●	○	○	2	2	pour rail DIN	**DGT4**
p. 110	400			●	●								2	6	pour montage sur panneau	**DGT1P**
p. 112	400	1		●	●		●						2	6	pour montage sur panneau	**DGTP**
p. 114	400	1		●	●		●						2	6	pour montage sur panneau	**DGTQ**
p. 116	400	1		●	●	●							2	2	de comptoir/mural	**DGT20**
p. 118	400	1		●	●		●						2	2	de comptoir/mural	**DGT20I**
p. 120	400	4		●	●								2	2		**DGT100**

● Standard ○ Version spéciale, demander un devis

Dini Argeo dealer network: over 3500 partners in more than 130 countries across the world

"YOUR WORLDWIDE PARTNER FOR WEIGHING"

DINI ARGEO
Scales - Weighing systems
A RICE LAKE WEIGHING SYSTEMS COMPANY

COMPANY HEADQUARTERS

Via Della Fisica, 20
41042 Spezzano di Fiorano Modena • Italy
Tel. +39.0536 843418

SERVICE ASSISTANCE

Via Dell'Elettronica, 15
41042 Spezzano di Fiorano Modena • Italy
Tel. +39.0536 921784

OTHER DINI ARGEO LOCATIONS

DINI ARGEO WEIGHING INSTRUMENTS Ltd
China

DINI ARGEO UK Ltd
United Kingdom

DINI ARGEO FRANCE sarl
France

DINI ARGEO GMBH
Germany

DINI ARGEO OCEANIA
Australia

The information in this document is approximate and can be subject to variations without prior notice by Dini Argeo, with respect of the norms in force. The official technical data is available in the updated version on the www.diniargeo.com web site or by contacting the Dini Argeo Customer Service.

POURQUOI CHOISIR DINI ARGEO ?

ASSISTANCE ET EXPÉDITION DANS LE MONDE ENTIER

Groupe international implanté en Amérique, en Europe, en Inde, en Chine, au Mexique et en Océanie, qui emploie plus de 1100 salariés et bénéficie d'un réseau de partenaires spécialisés dans 130 pays à l'échelle mondiale.

RAPIDITÉ DE LIVRAISON

Dini Argeo garde toujours en réserve des systèmes complets qui peuvent être expédiés rapidement.

MADE IN ITALY

Les solutions de pesage Dini Argeo sont créées en Italie et répondent aux standards de qualité les plus sévères.

SALES SERVICE AND TECHNICAL ASSISTANCE

LCELL-CFR
Rev.01/01/2025